04.01.2019

84587

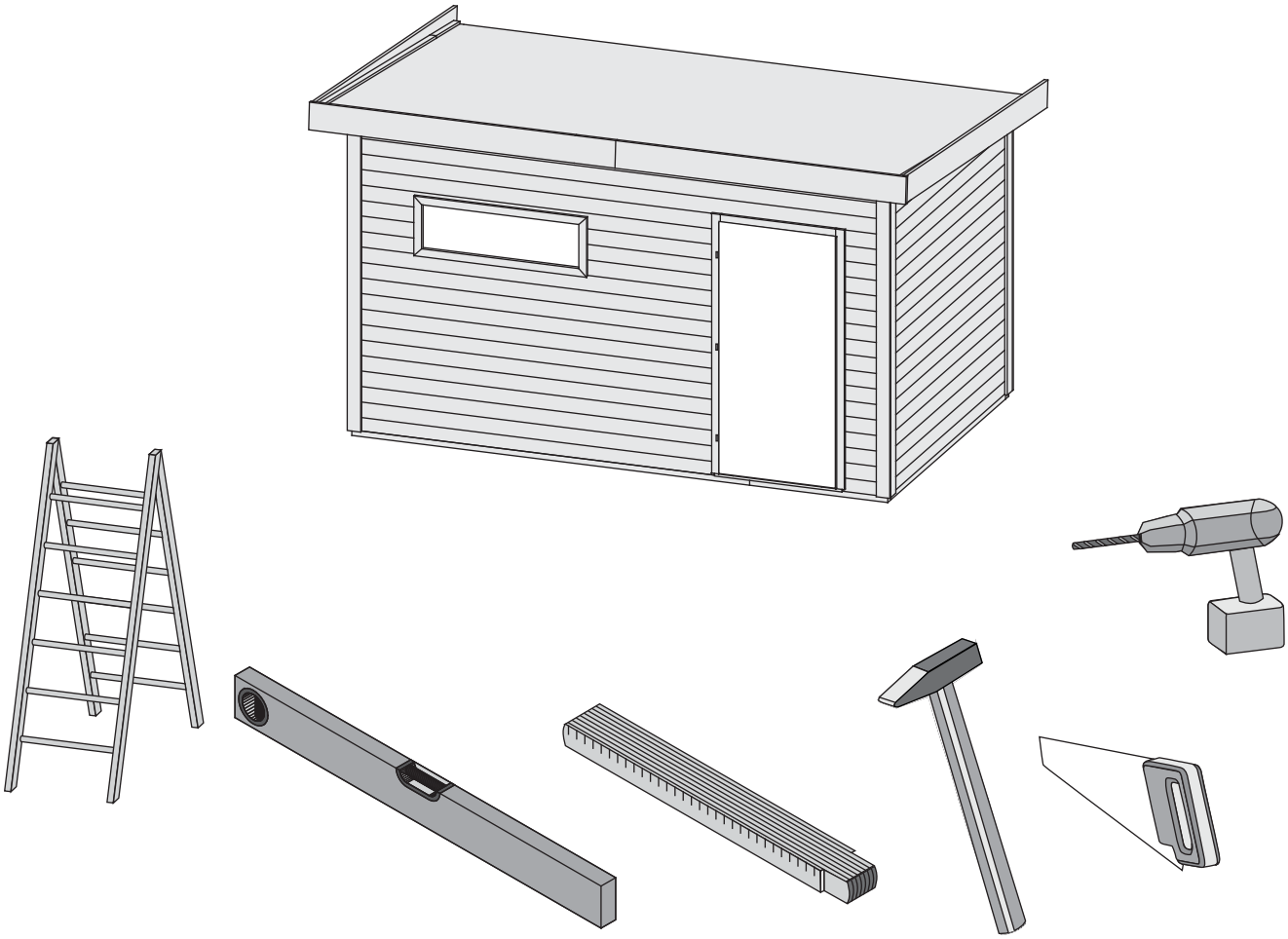

Aufbauanleitung

Building Instructions

notice de montage

montagehandleiding

Montagevejledning

Instrucciones de construcción

Istruzioni per il montaggio

Montážní návod

+49 421 38693 33

Vergleichen Sie zuerst die Material-liste mit Ihrem Paketinhalt! Bitte haben Sie Verständnis, dass Beanstandungen nur im nicht aufgebauten Zustand bearbeitet werden können!

Vergelijk eerst de lijst van materialen met de inhoud van uw pakket! Reclamaties kunnen alleen in behandeling worden genomen zolang de onderdelen nog niet zijn gemonteerd!

Confrontate questa distinta materiali prima con il contenuto del pacchetto! Vi preghiamo di comprendere che eventuali reclami possono essere accolti solo prima del montaggio!

First compare the list of materials with your package contents! Please understand that complaints can be processed in the non-built status only!

Start med at kontrollere materialelisten med indholdet af den leverede pakke! Vi gør venligst opmærksom på at reklamationer kun kan behandles for materialer som ikke er blevet bearbejdet!

Nejprve překontrolujte obsah balení podle materiálového listu! Mějte pochopení pro to, že případnou reklamací se můžeme zabývat pouze tehdy, když díly nebudou smontované! Za pomoci tohoto seznamu můžete jednotlivé díly přiřadit k montážnímu návodu.

Commencez par comparer la liste du matériel avec le contenu de votre paquet! Sachez que nous traitons uniquement les réclamations concernant le matériel à l'état non monté!

En primer lugar, compare la lista de material con el contenido del paquete. Rogamos entienda que las reclamaciones sólo pueden ser tramitadas antes de montar el objeto!

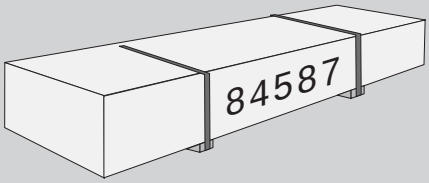

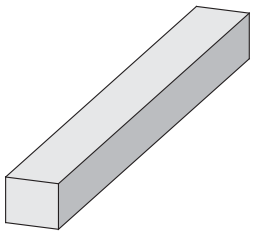

3 x B1	1920 x 20 x 3mm	ID 20799
2 x B2	1810 x 90 x 16mm	ID 71513
1 x B3	2156 x 90 x 16mm	ID 71514
2 x B4	800 x 45 x 18mm	ID 24796
1 x B5	910 x 45 x 18mm	ID 35734
13 x B6	2100 x 45 x 18mm	ID 19547
4 x B7	2159 x 45 x 18mm	ID 21483
1 x B8	300 x 95 x 18mm	ID 19130
4 x B9	480 x 95 x 18mm	ID 20930
4 x B10	565 x 95 x 18mm	ID 15498
4 x B11	1250 x 95 x 18mm	ID 15722
4 x B12	2100 x 95 x 18mm	ID 11427
4 x B13	2300 x 95 x 18mm	ID 16177
2 x B14	2165 x 190 x 26mm	ID 72249
2 x B15	2650 x 190 x 26mm	ID 70497
2 x B16	800 x 58 x 28mm	ID 15493
5 x B17	1940 x 58 x 28mm	ID 15504
1 x B18	785 x 36 x 36mm	ID 70459
3 x B19	2043 x 36 x 36mm	ID 70491
3 x B20	2245 x 36 x 36mm	ID 70492
2 x B21	1890 x 60 x 40mm	ID 28536
9 x B22	2345 x 60 x 40mm	ID 39752

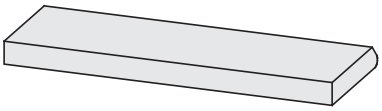

1 x A1	400 x 95 x 18mm	ID 27167

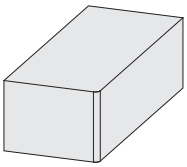

4 x C1	60 x 36 x 36mm	ID 5512

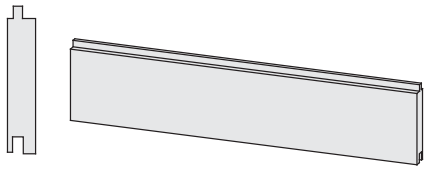

25 x M1	1582 x 96 x 19mm	ID 61216
25 x M2	2195 x 96 x 19mm	ID 65729
49 x M3	2590 x 96 x 19mm	ID 70496

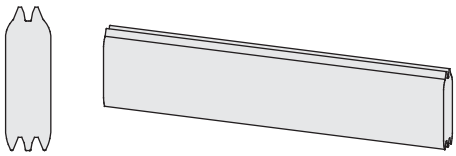

16 x W1	600 x 121 x 40mm	ID 70467
17 x W2	810 x 121 x 40mm	ID 20634
3 x W3	1007 x 121 x 40mm	ID 49356
1 x W4	2195 x 121 x 40mm	ID 70501

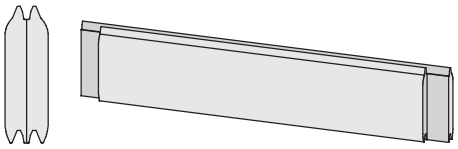

35 x W5	2231 x 121 x 40mm	ID 21463
24 x W6	3850 x 121 x 40mm	ID 74675

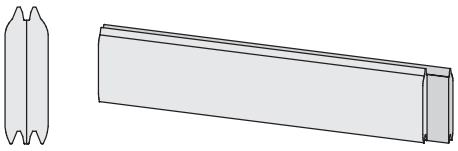

3 x W7	447 x 121 x 40mm	ID 70462
13 x W8	2643 x 121 x 40mm	ID 74737

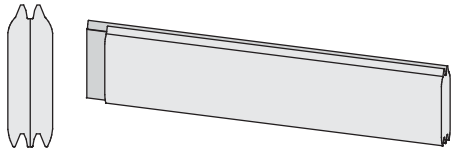

16 x W9	297 x 121 x 40mm	ID 26724

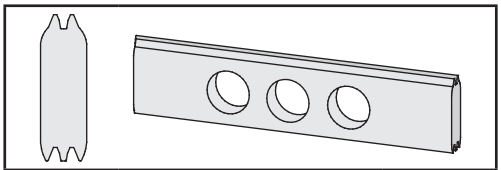

1 x W10	600 x 121 x 40mm	ID 70470

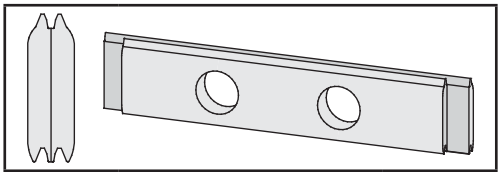

1 x W11	2231 x 121 x 40mm	ID 21866

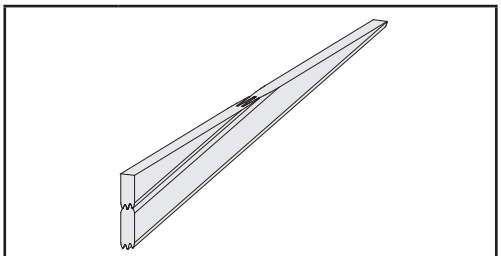

1 x G1	2195 x 308 x 40mm	ID 70500

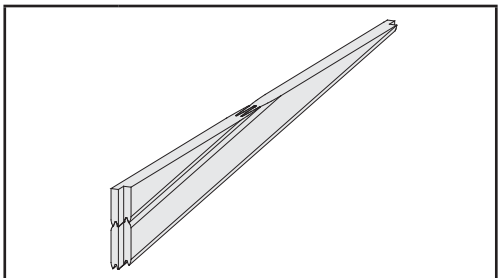

1 x G2	2231 x 310 x 40mm	ID 70498

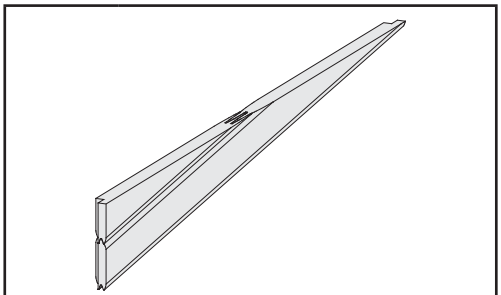

1 x G3	2231 x 310 x 40mm	ID 70499

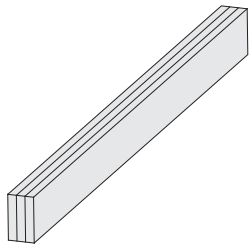

2 x P1	175 x 95 x 54mm	ID 63030
1 x P2	1580 x 95 x 54mm	ID 74736
1 x P3	2193 x 95 x 54mm	ID 70617

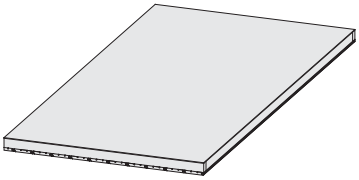

1 x N1	2189 x 349 x 57mm	ID 21482
2 x N2	2189 x 918 x 55mm	ID 21465

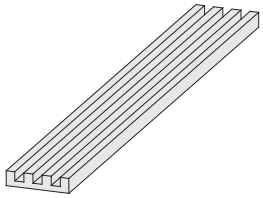

1 x E1	1820 x 140 x 26mm	ID 26480

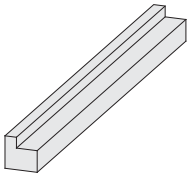

1 x E2	555 x 45 x 45mm	ID 40301
4 x E3	1100 x 45 x 45mm	ID 40302

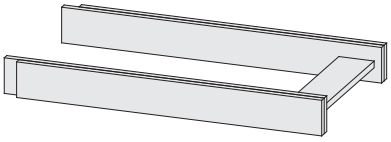

1 x E4	ID 76006

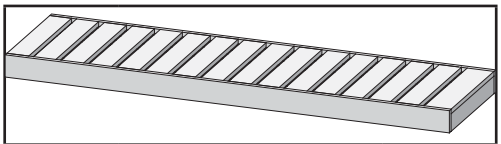

1 x L1	1610 x 500 x 90mm	ID 52067
2 x L2	2156 x 550 x 90mm	ID 52068

Siehe Türpaket
Opmerking Door Package
Note Door Package
Remarque Package porte
Nota Paquete Puerta
Nota Door Package
Poznámka Door balíček

Abbildung ähnlich
similar picture

1 x D1	

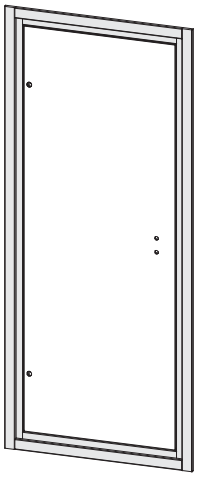

1 x D2	ID 26500

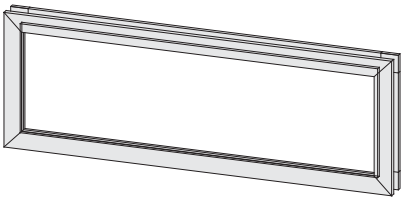

1 x D3	ID 85019

90 x	4 x 30mm	ID 3686
200 x	4 x 35mm	ID 3687
350 x	4 x 40mm	ID 21925
170 x	4 x 50mm	ID 3688
40 x	4,5 x 80mm	ID 9204
20 x	6 x 60mm	ID 14014
30 x	4 x 70mm	ID 3689
20 x	6 x 80mm	ID 47558
110 x	6 x 90mm	ID 26715
8 x	6 x 100mm	ID 11749

90 x	4,5 x 40mm	ID 26285

8 x	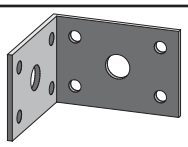	ID 21292
2 x	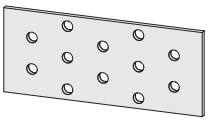	ID 62656
700 x		ID 5621
500 x		ID 3948
1 x	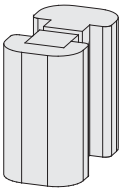	ID 26183

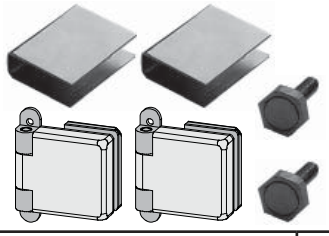

1 x	ID 26496

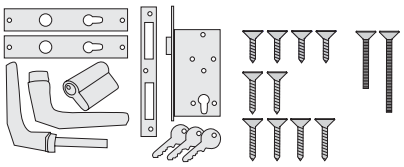

1 x	ID 15979

90 x S1	4,5 x 30mm	ID 26116
6 x S2	12 x 18mm	ID 46403

3 x S3		ID 42172
1 x	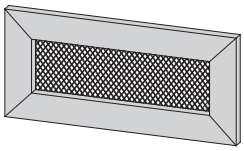	ID 86726
2 x 7,5m	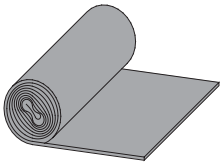	ID 3710
10m	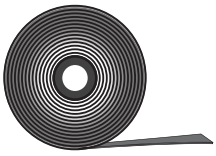	ID 14025

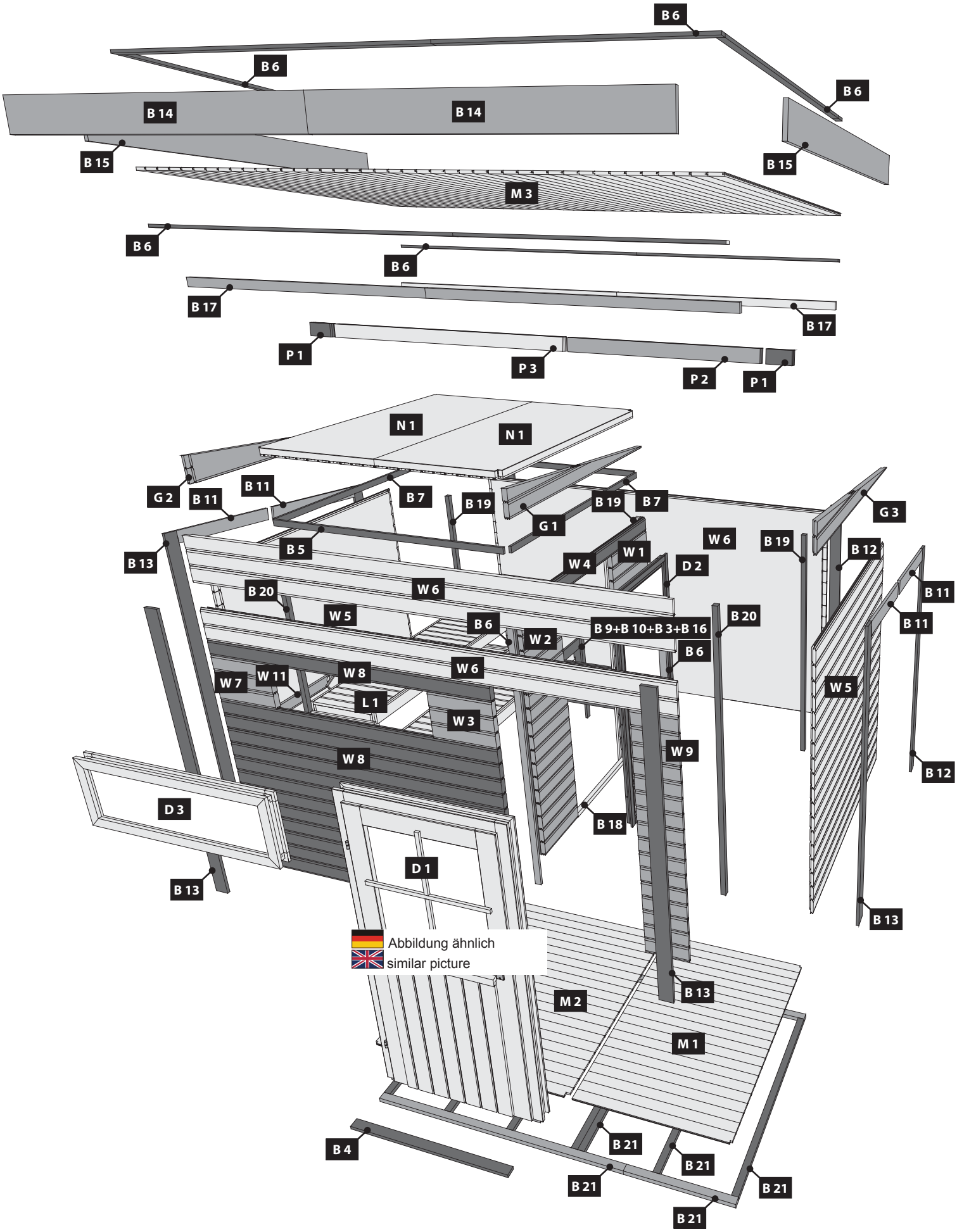
B 6
B 6
B 6
B 14
B 14
B 15
B 15
M 3
B 6
B 6
B 17
B 17
P 1
P 3
P 2
P 1
N 1
N 1
G 2
B 11
B 11
B 7
B 19
B 19
B 7
G 1
G 3
B 5
W 6
B 19
B 12
B 13
W 1
W 4
D 2
B 20
W 6
B 11
W 5
B 6
B 9+B 10+B 3+B 16
B 20
B 11
W 2
B 6
W 6
W 7
W 11
W 8
W 5
L 1
W 3
W 9
W 8
B 12
D 3
B 18
D 1
B 13
B 13
Abbildung ähnlich
similar picture
B 13
M 2
M 1
B 4
B 21
B 21
B 21
B 21
B 21

01

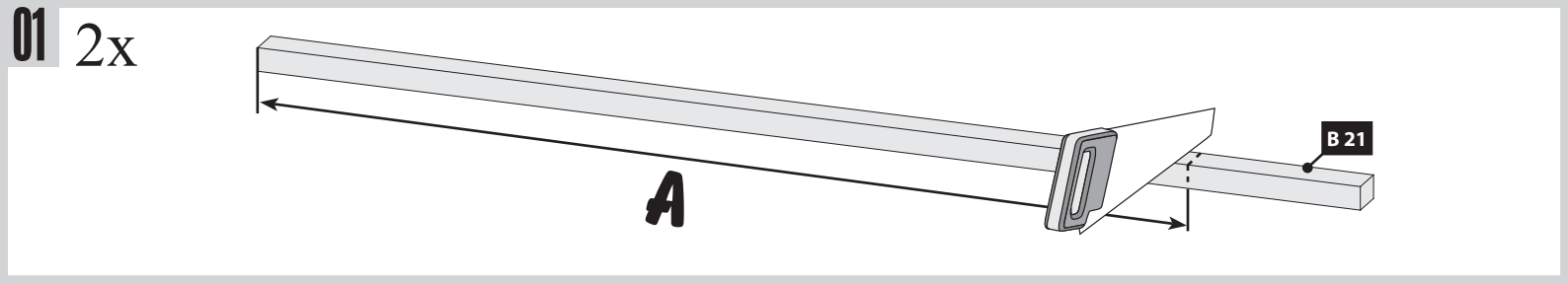

02

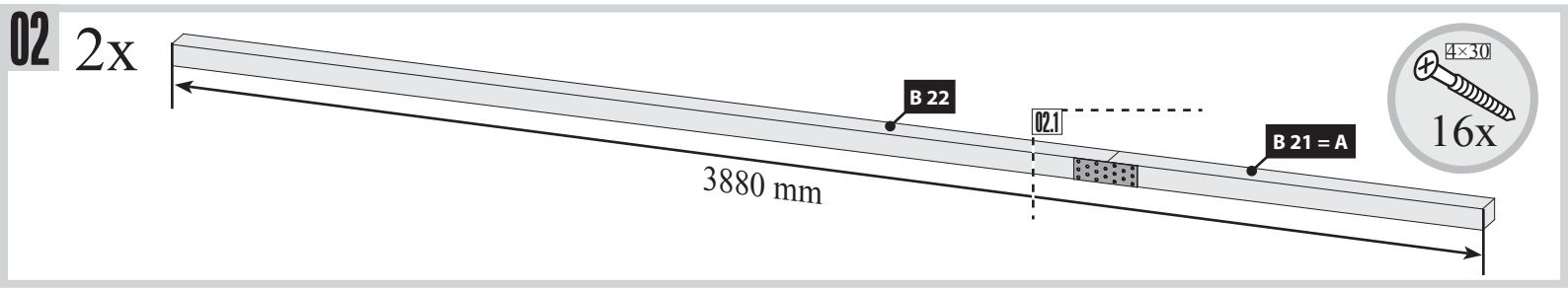

03

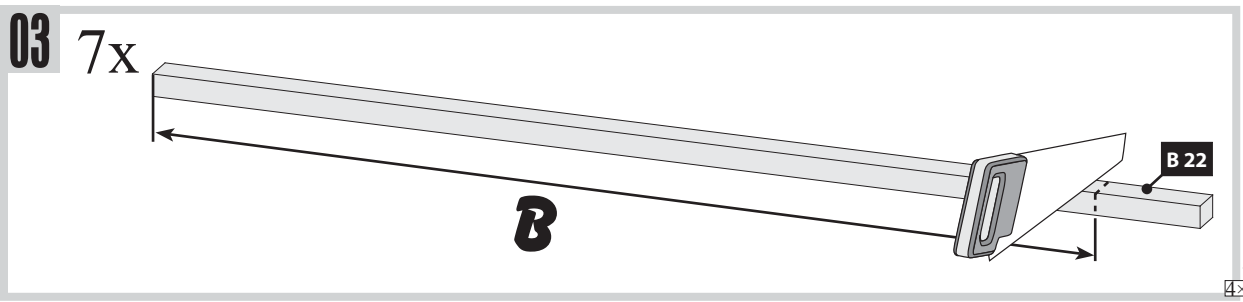

02.1

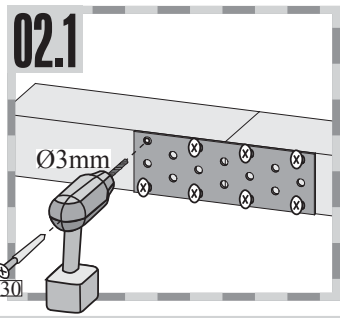

04

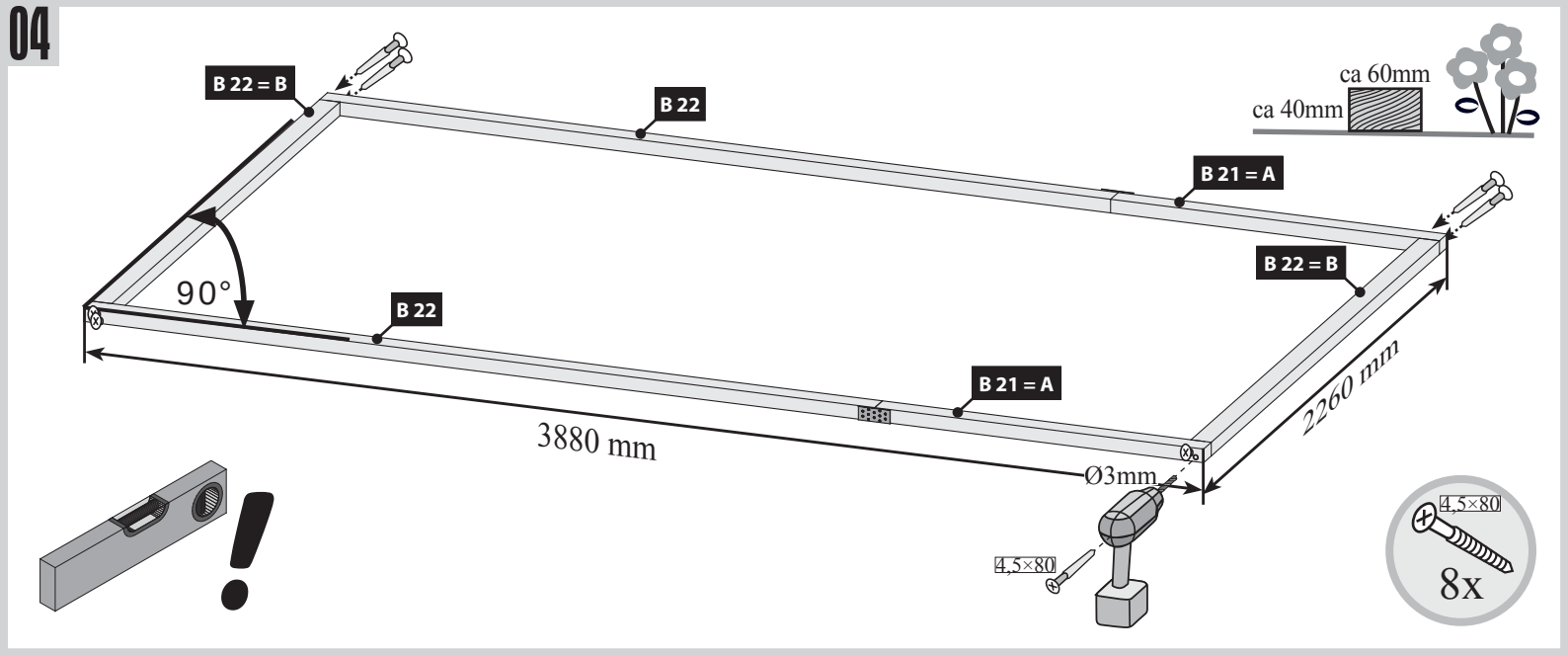

05

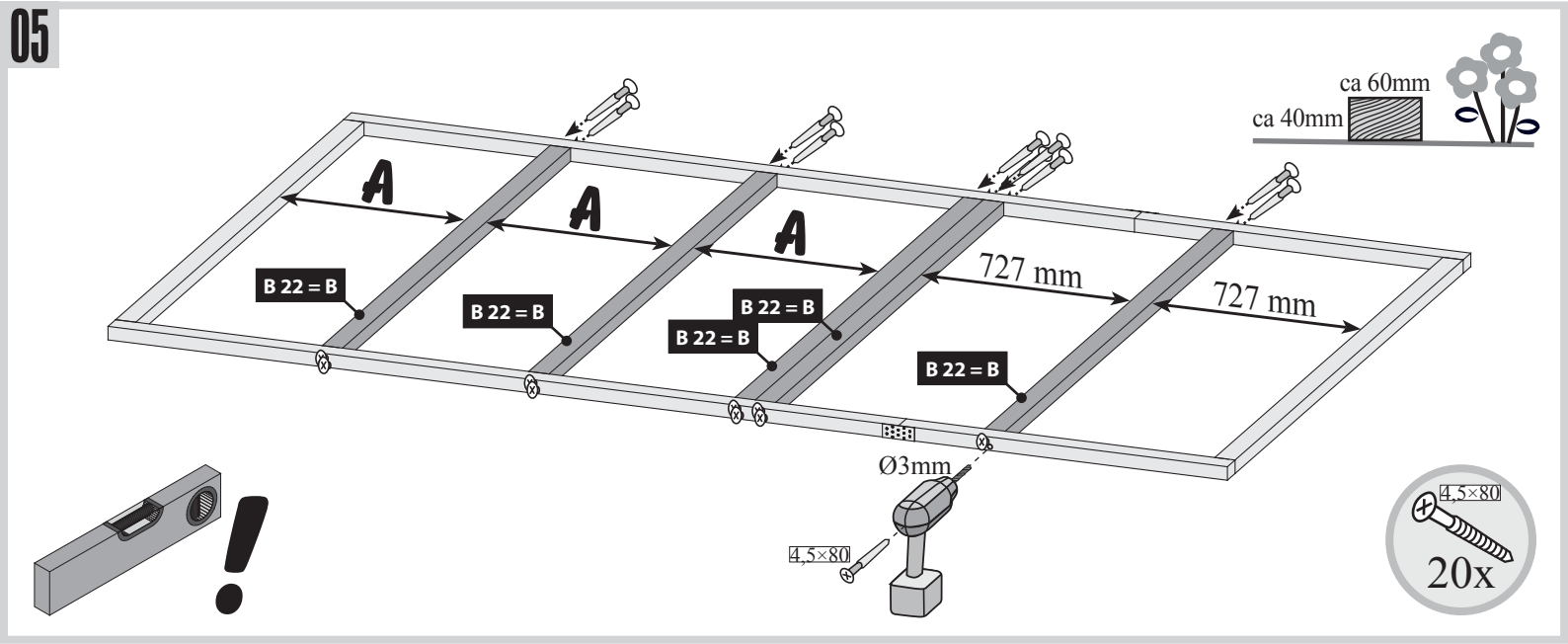

06

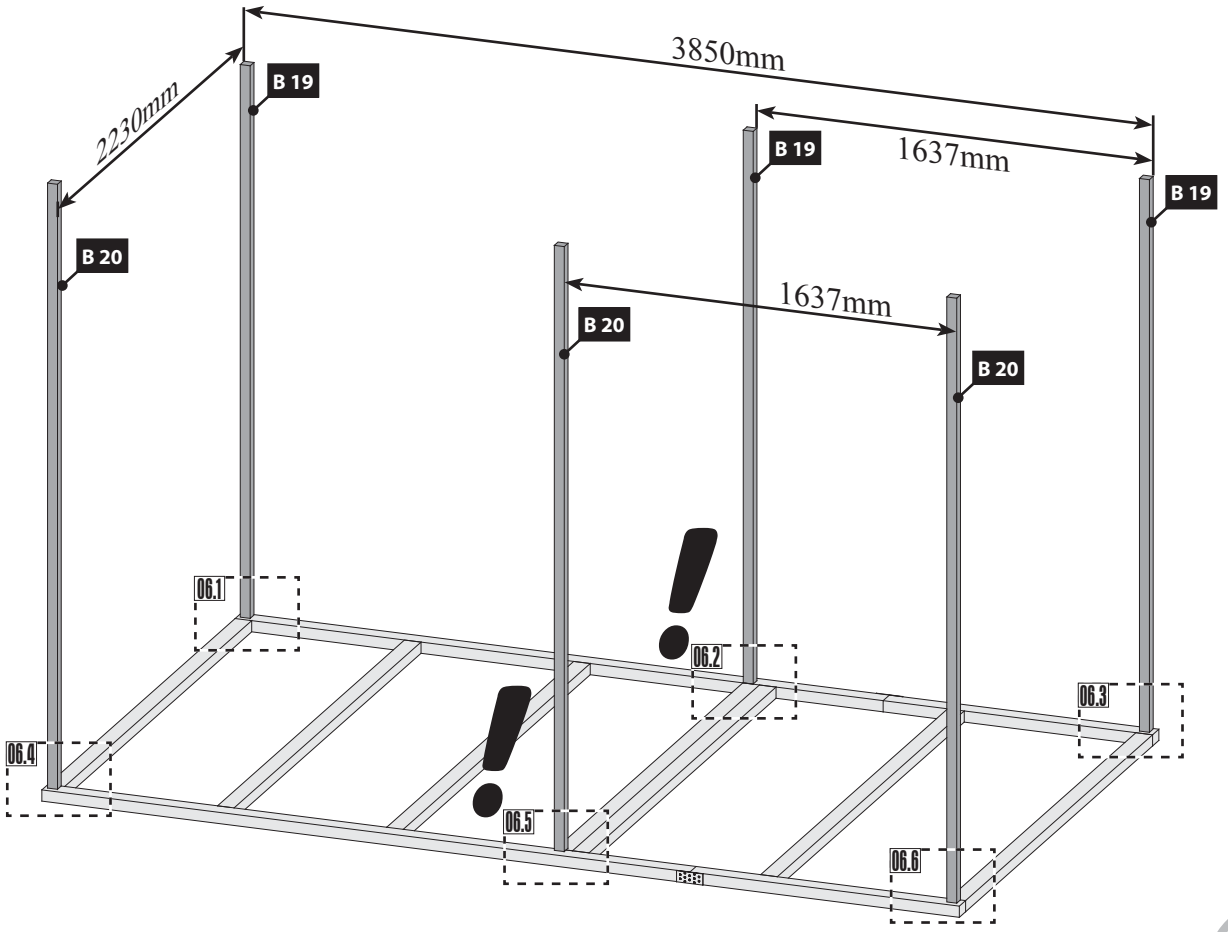

06.1

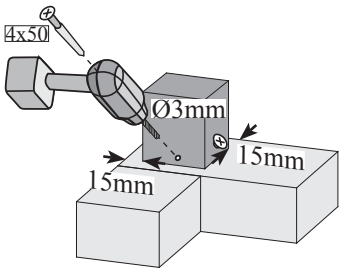

06.2

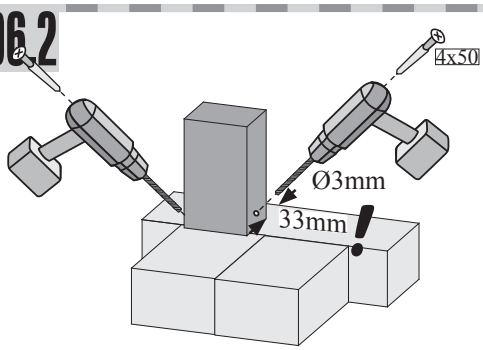

06.3

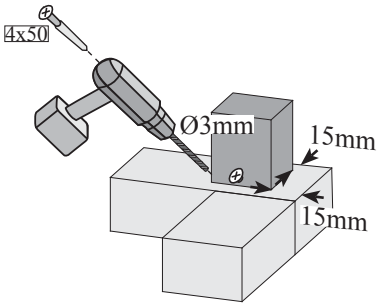

06.4

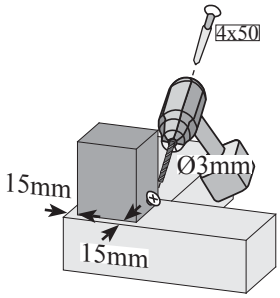

06.5

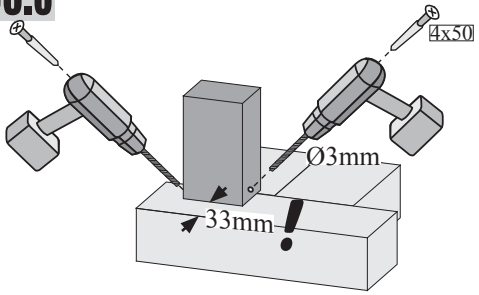

06.6

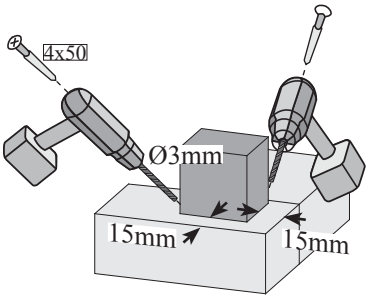

Leim! Achten Sie auf die gleiche Höhe
Glue! Look for the same height
Colle! Faites attention à la même hauteur

Lijm! Besteed aandacht aan de dezelfde hoogte
Pegamento! Prestar atención a la misma altura
Colla! Prestare attenzione alla stessa altezza

Klíh! Dávejte pozor na stejnou výšku

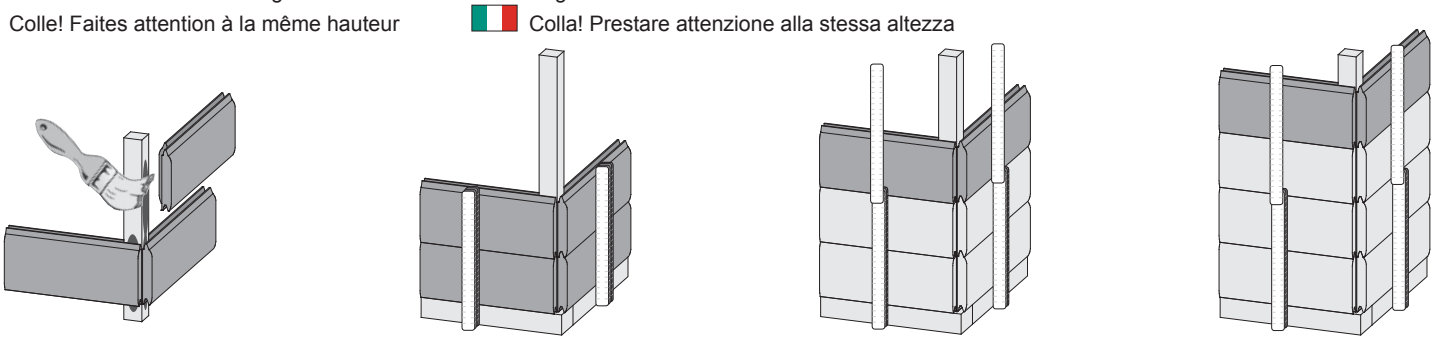

07

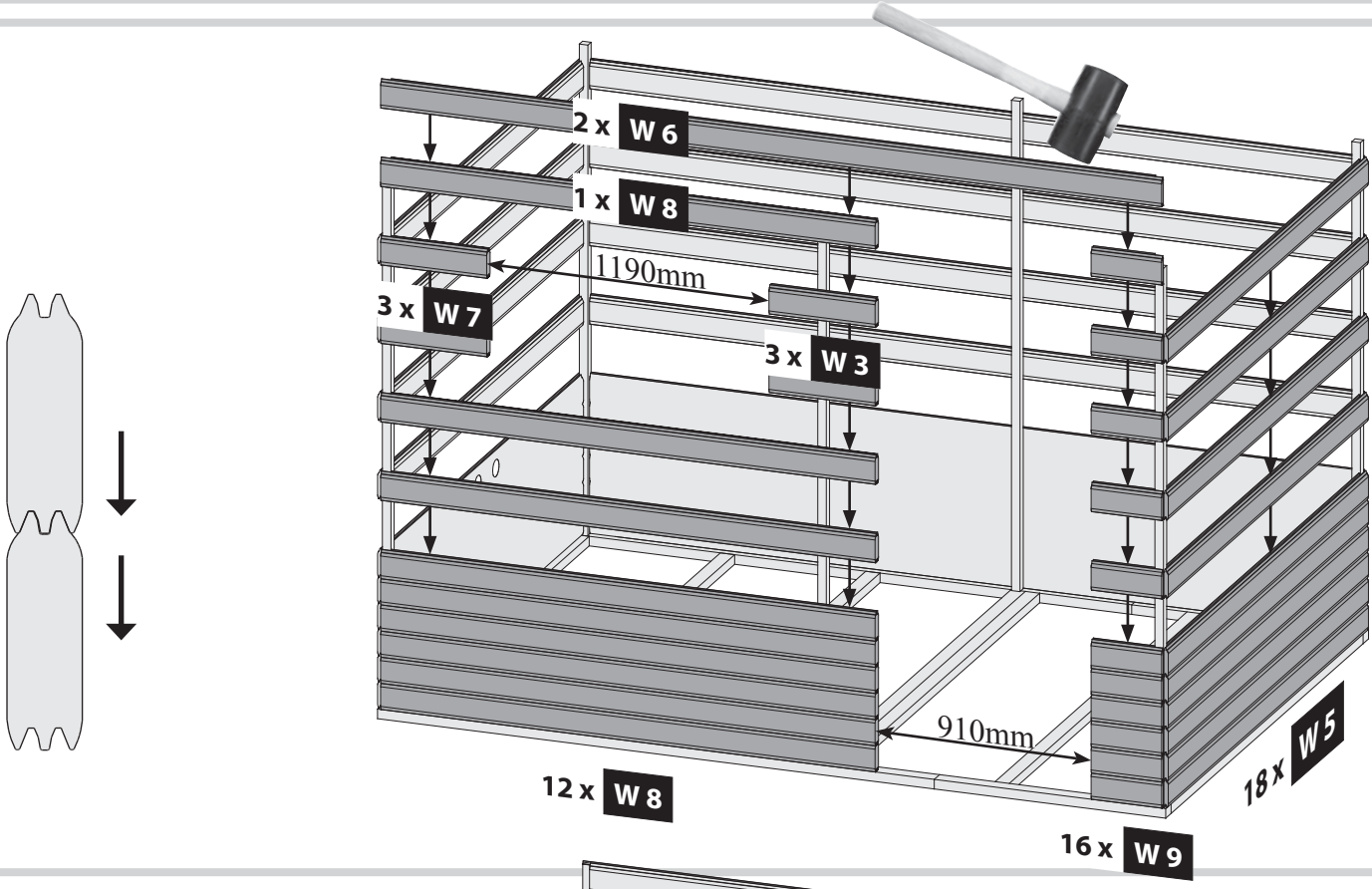

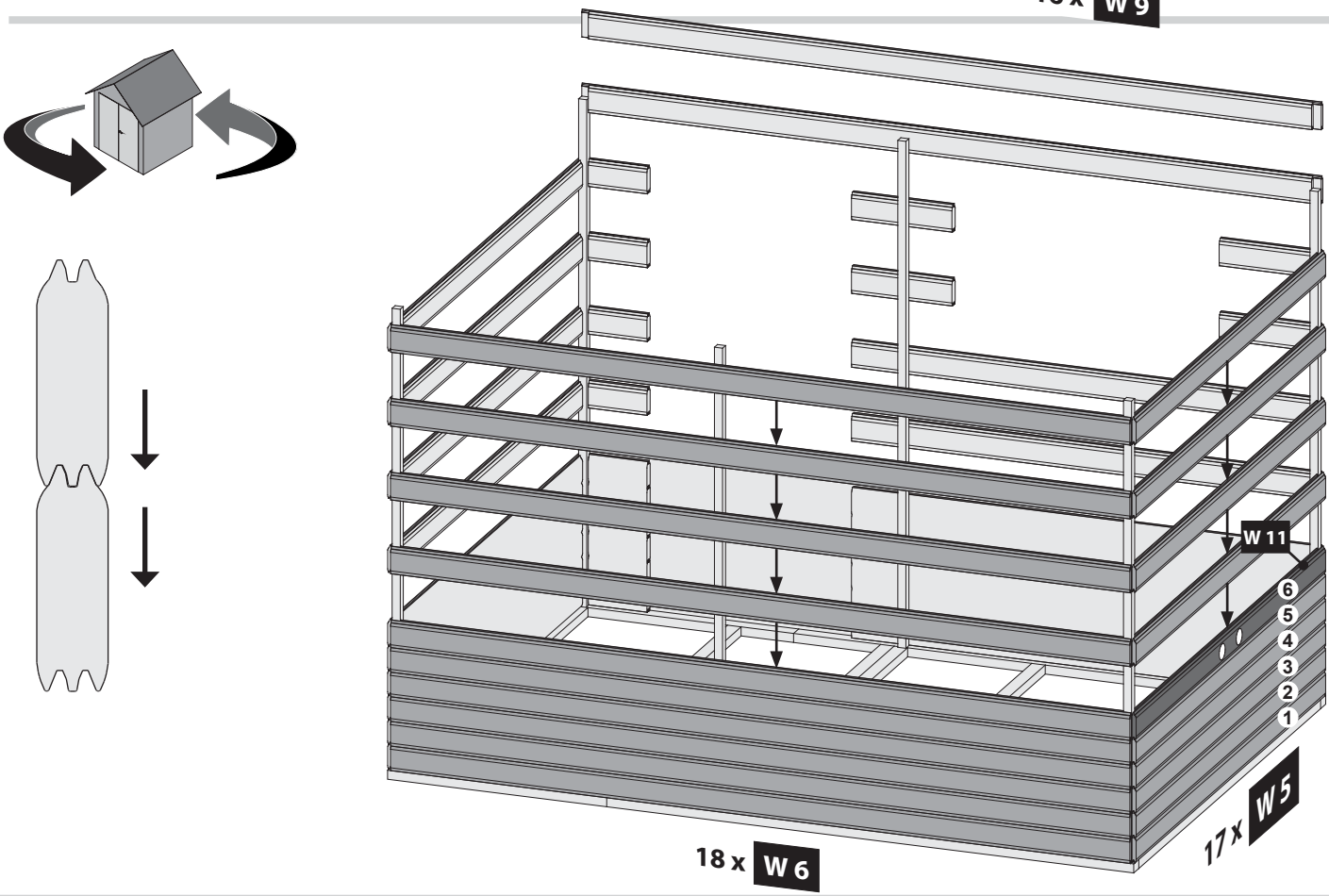

08

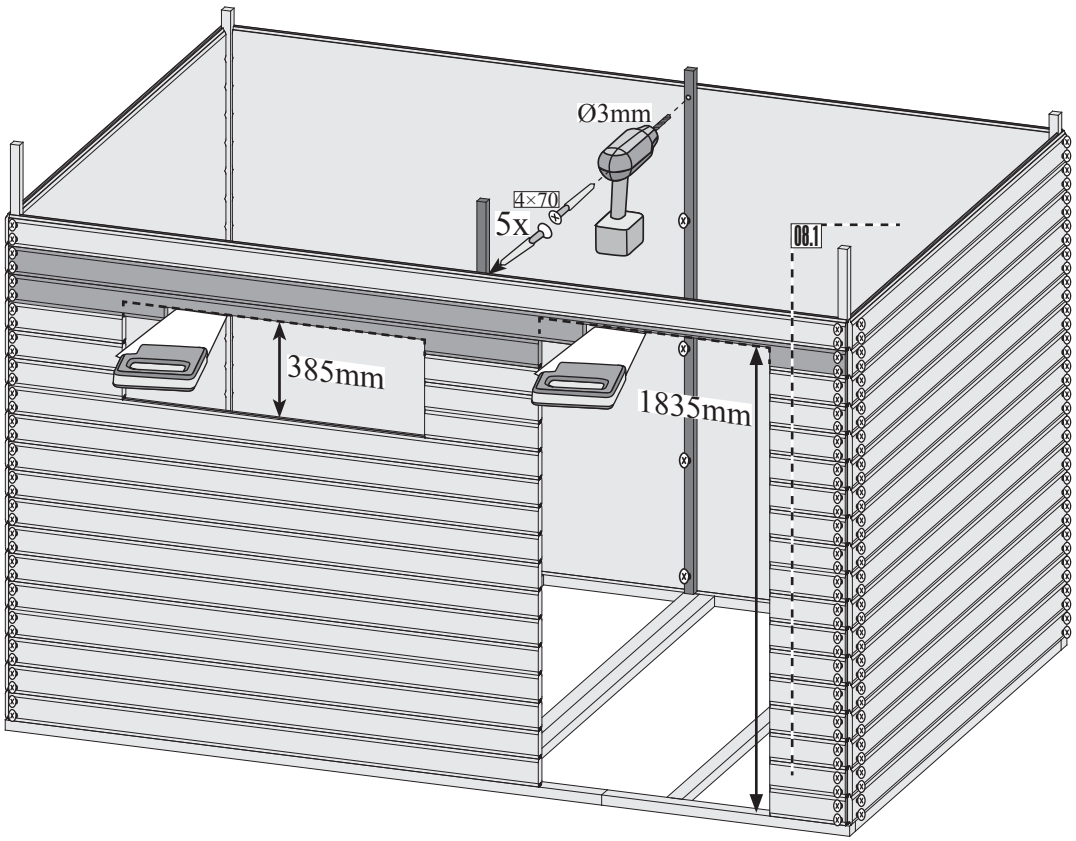
Ø3mm
4×70
5x
08.1
385mm
1835mm

4×40
192x
4×70
10x
6×90
100x

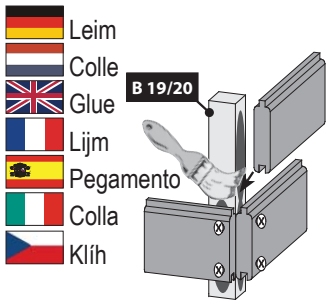
Leim
Colle
Glue
Lijm
Pegamento
Colla
Klíh
B 19/20

08.1

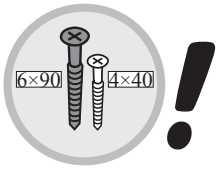
6×90
4×40
!

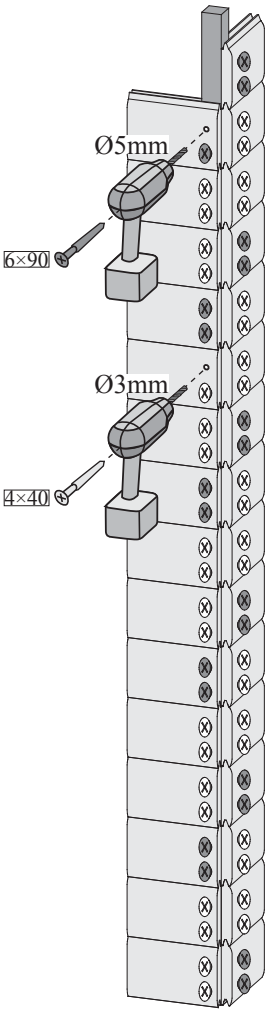
Ø5mm
6×90
Ø3mm
4×40

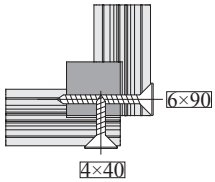
6×90
4×40

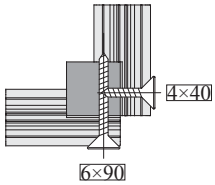
4×40
6×90

09

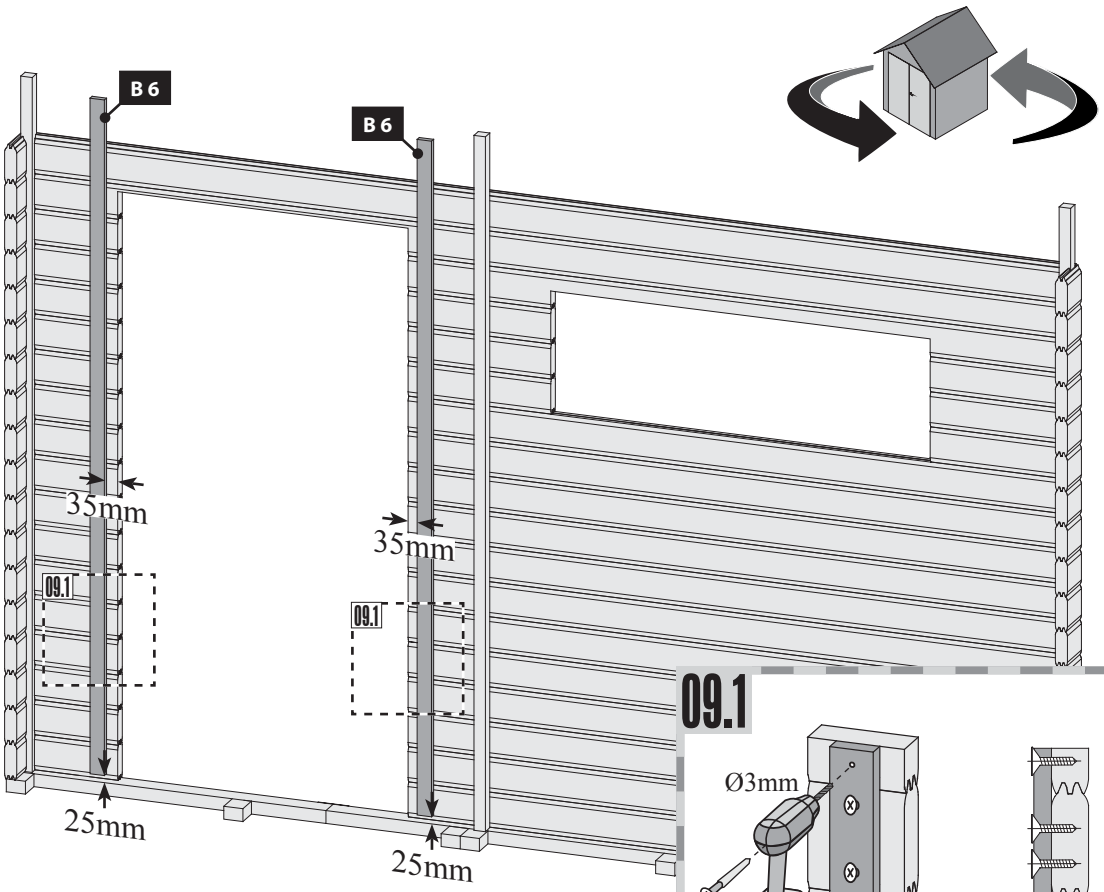
B 6
B 6
35mm
35mm
09.1
09.1
25mm
25mm

4×35
72x

09.1

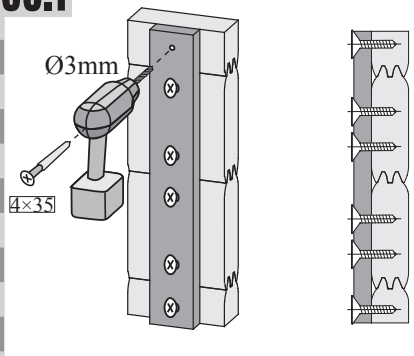
Ø3mm
4×35

10

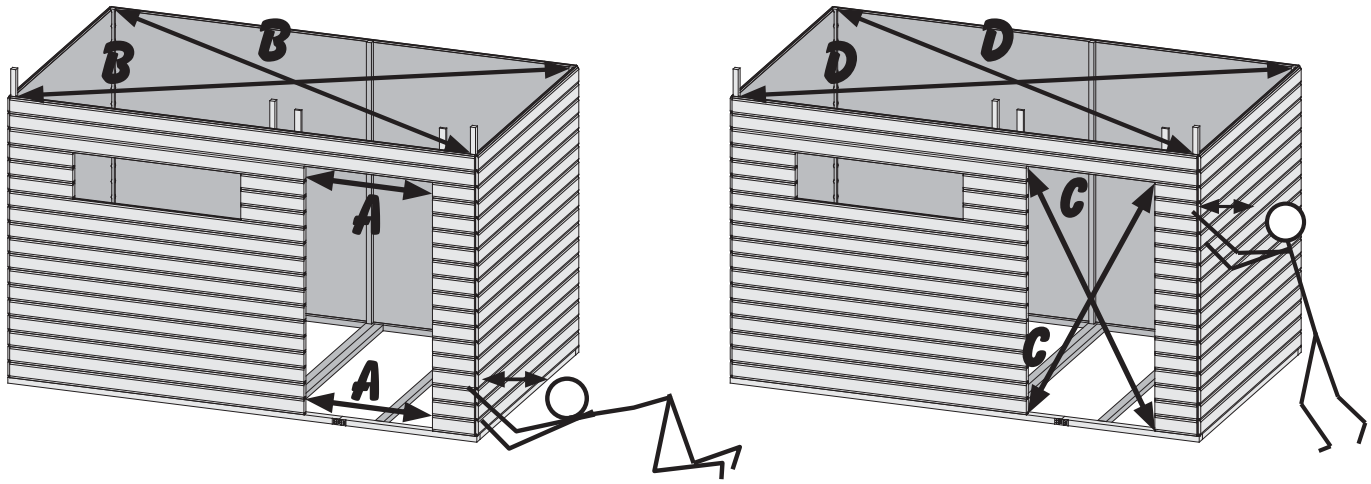

11

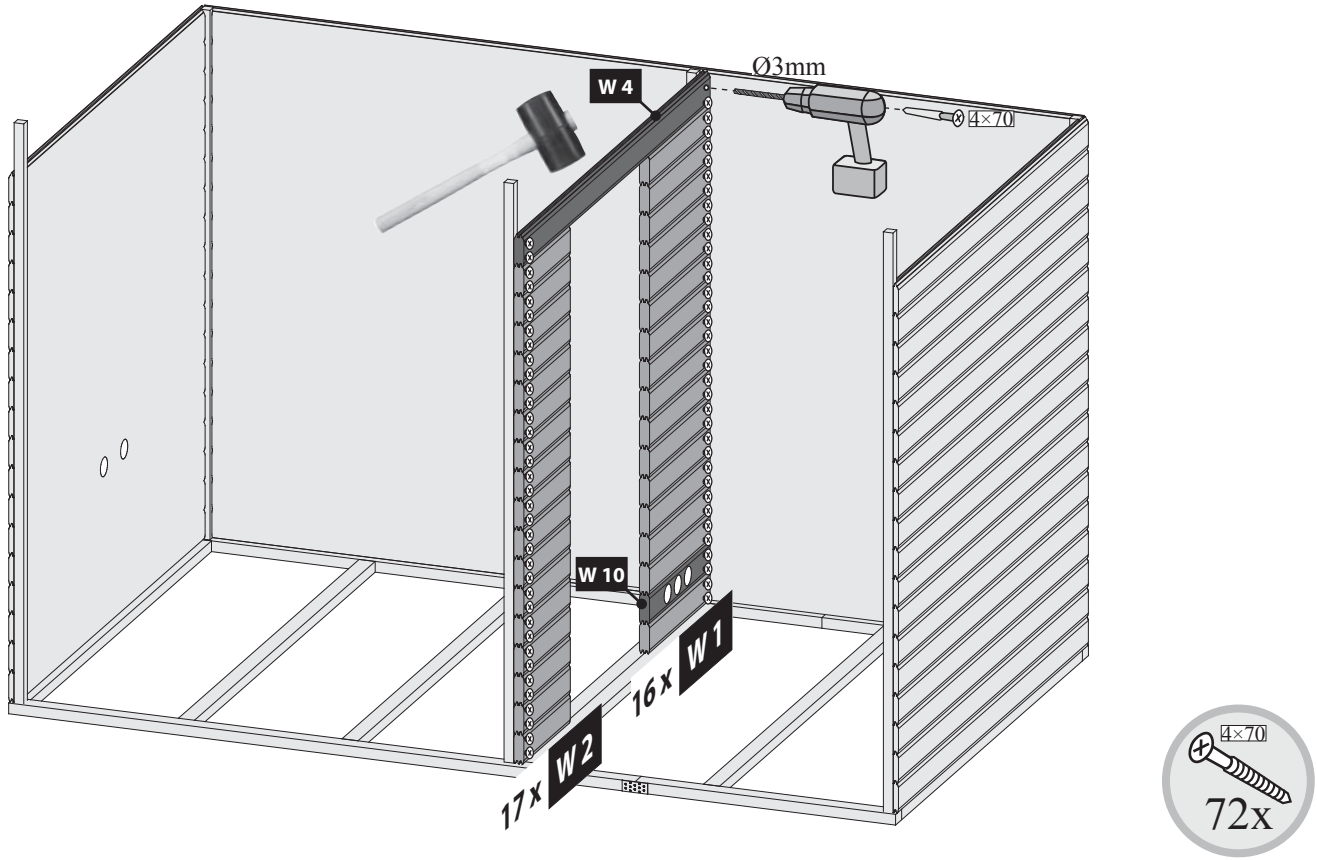

12

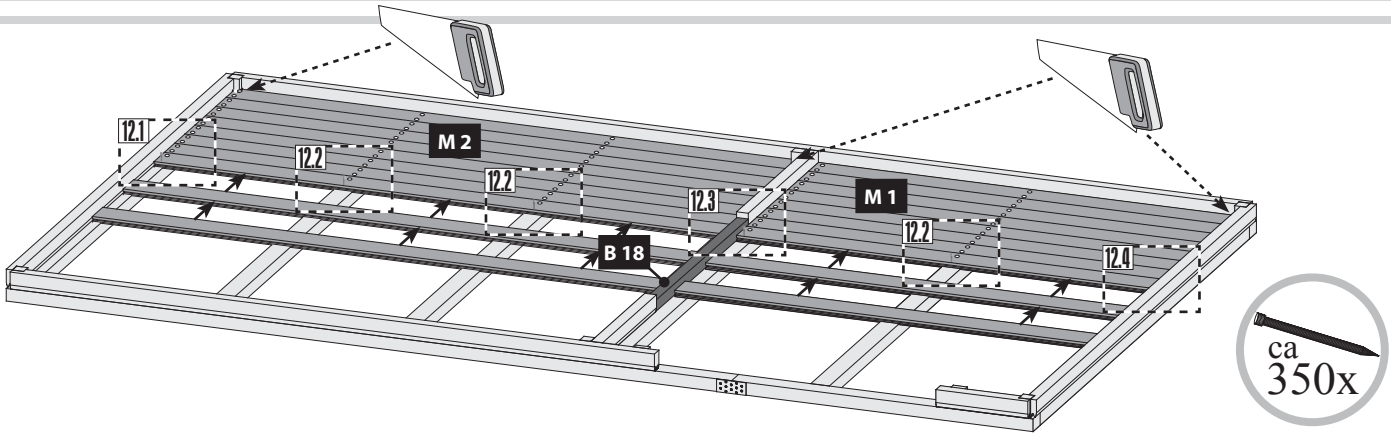

12.1

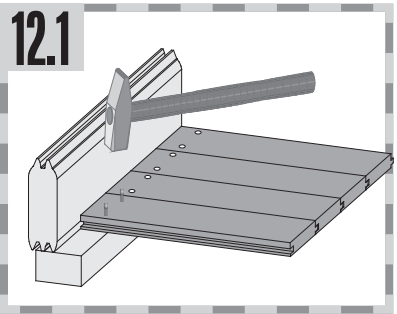

12.2

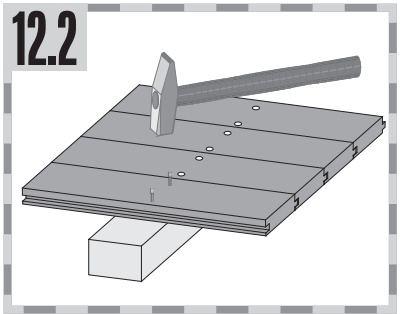

12.3

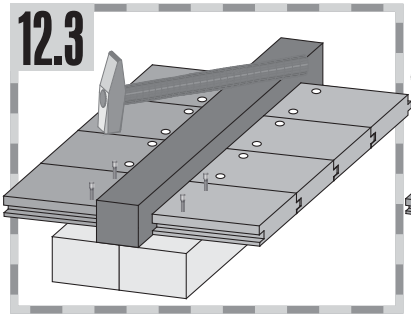

12.4

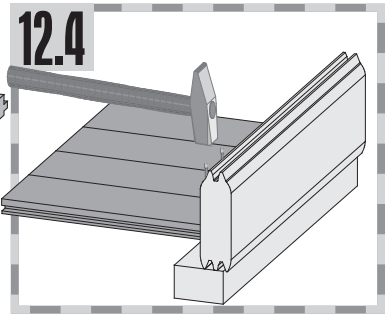

13

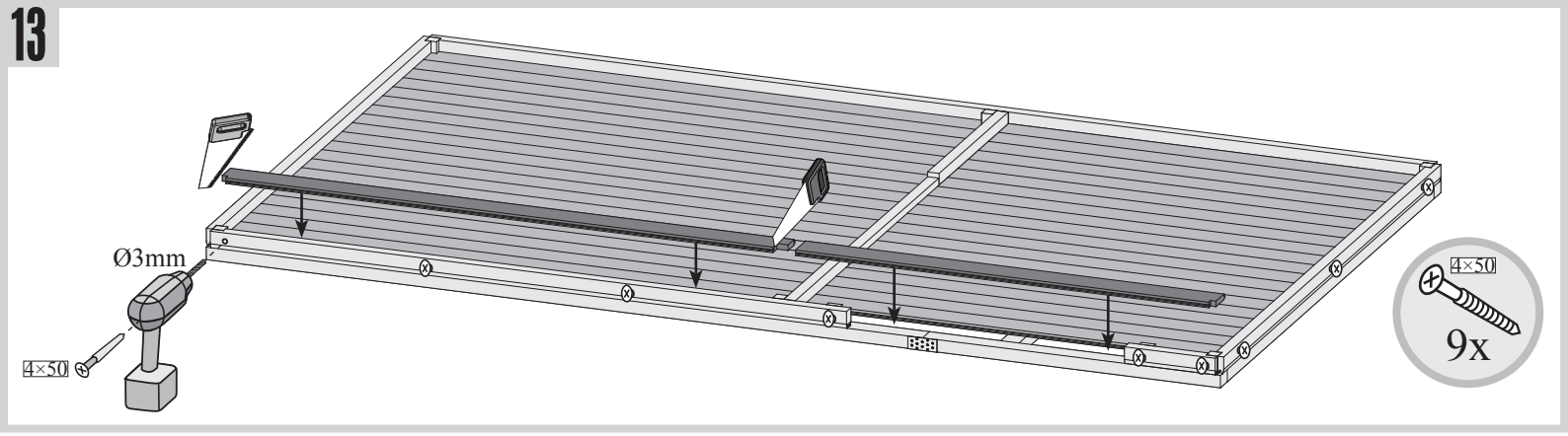

14

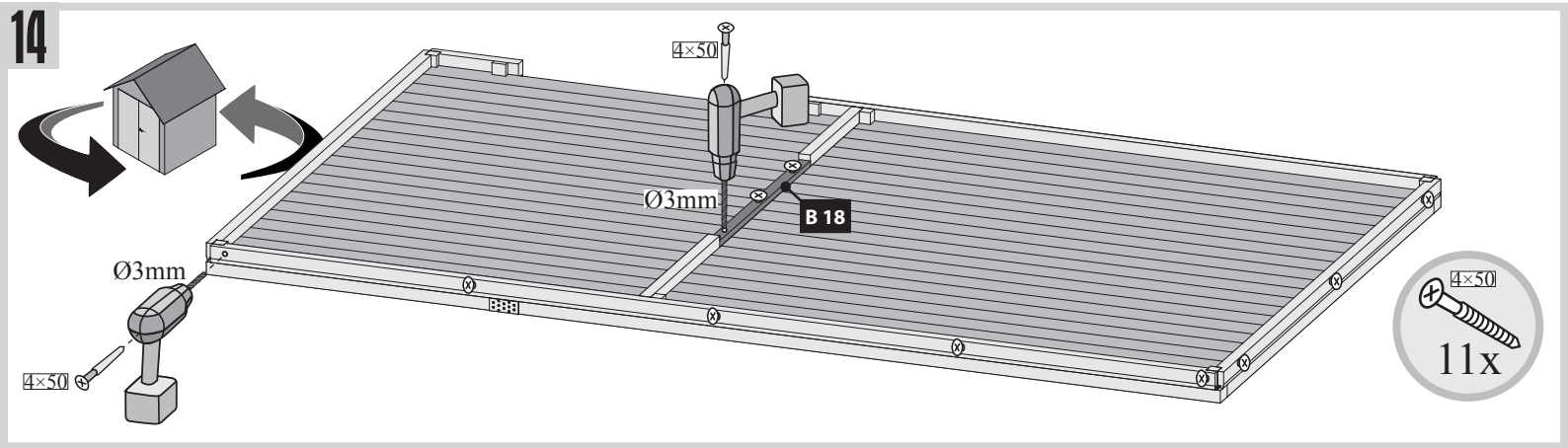

15

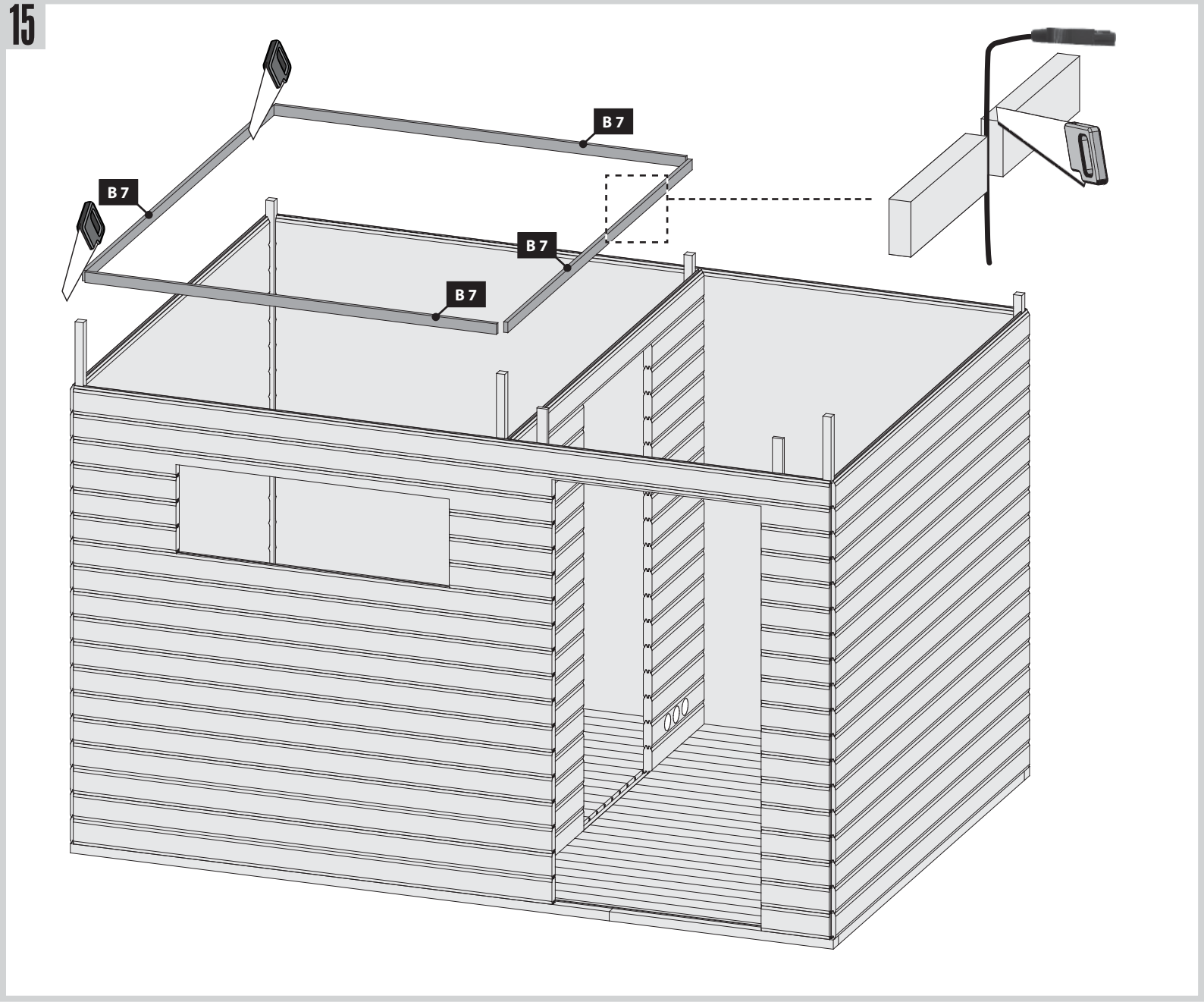

16

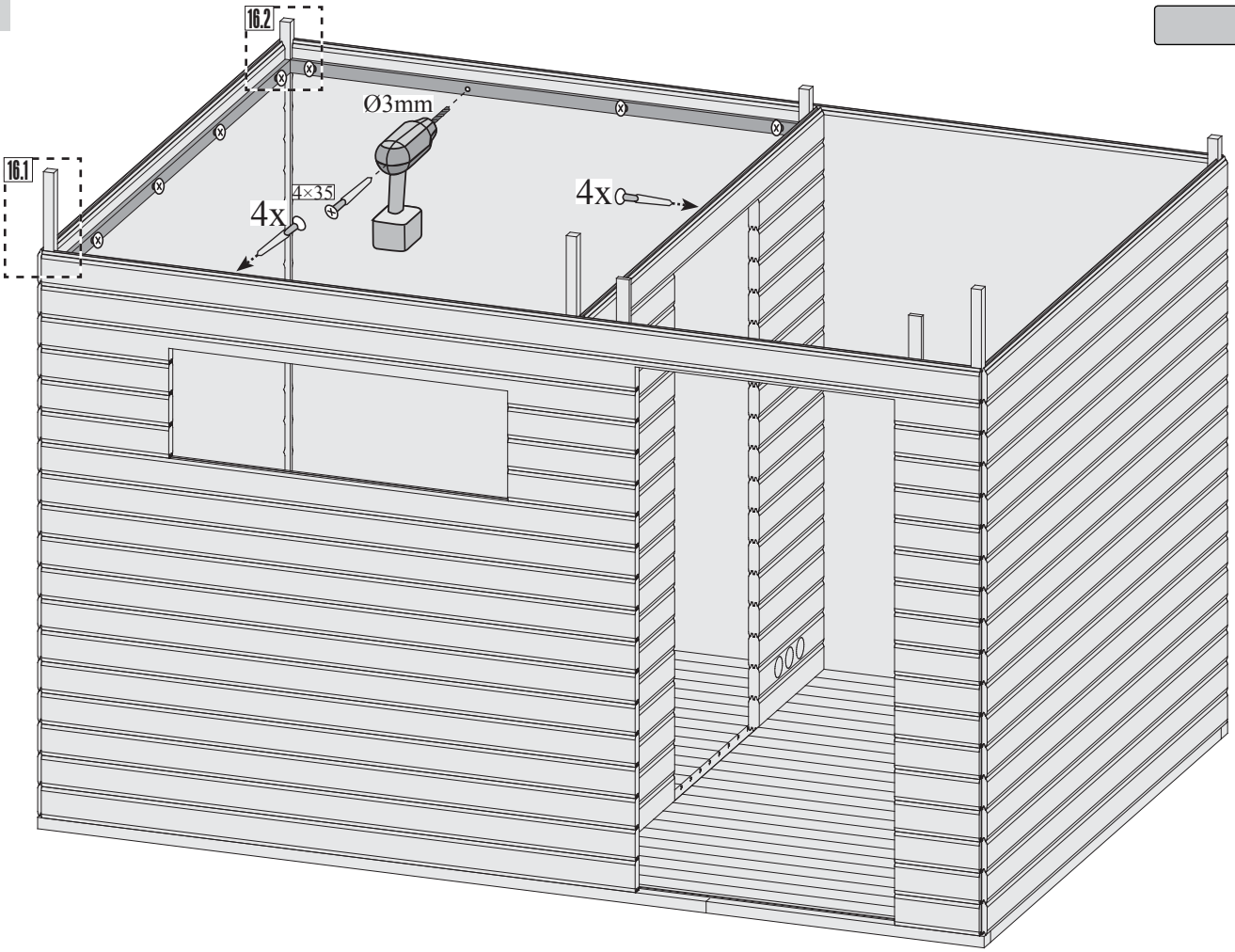

16.1

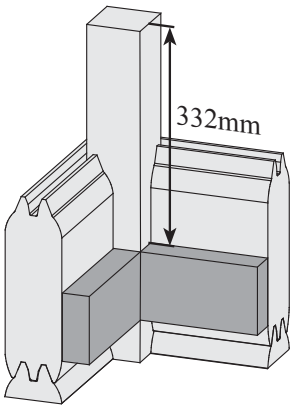

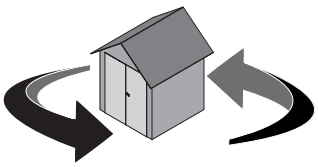

16.2

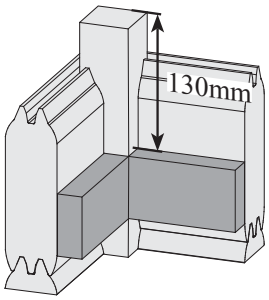

17

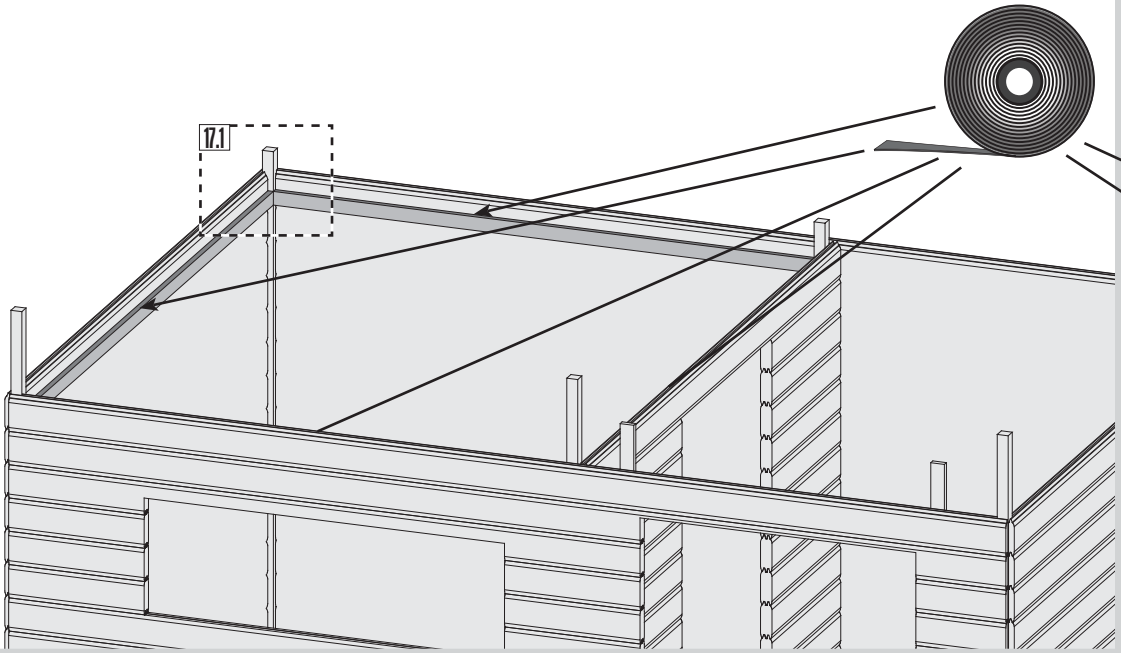

17.1

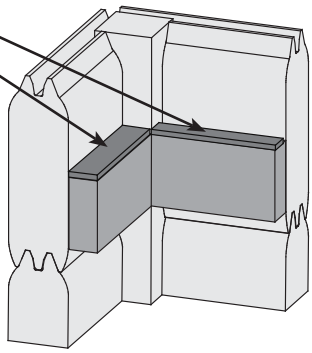

18

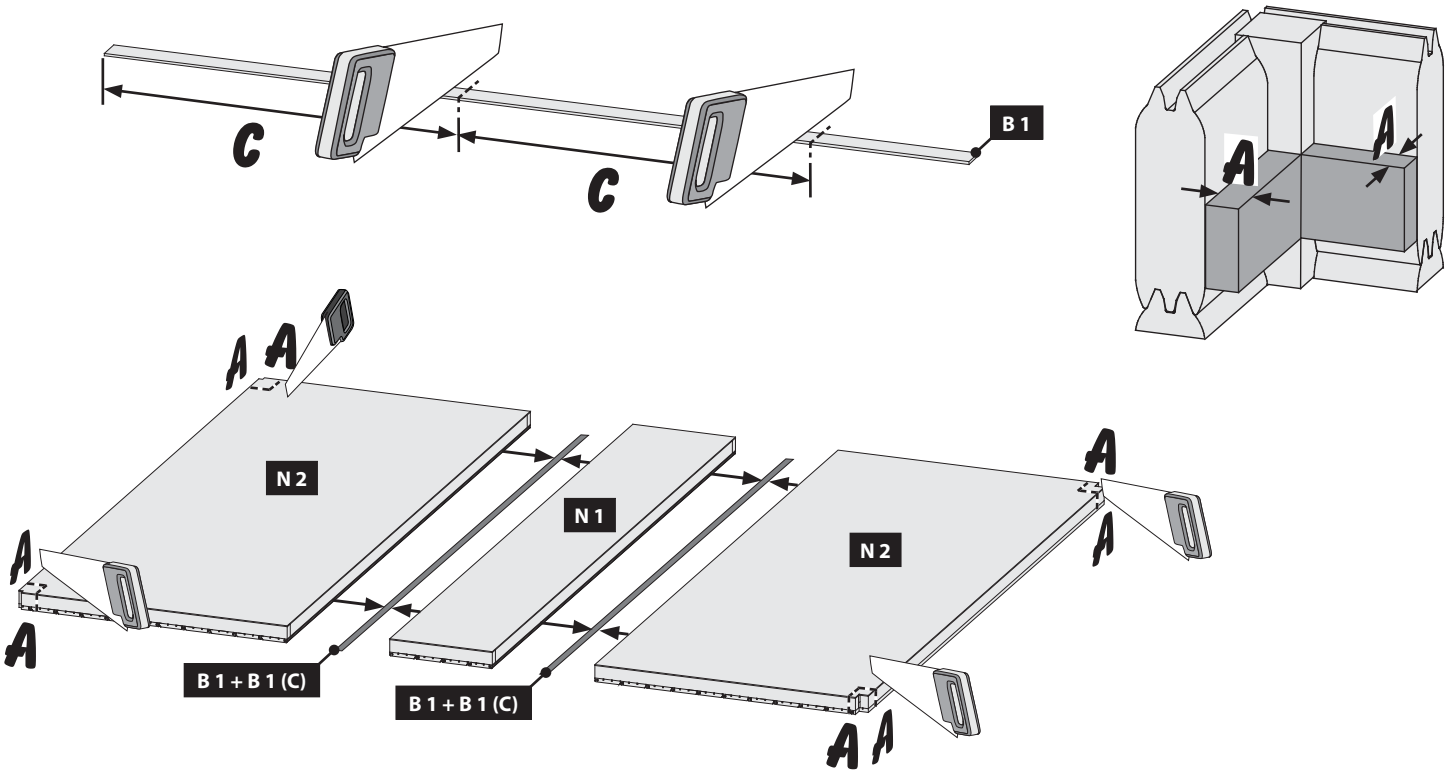
C
C
B 1
A
A
A
A
A
A
A
A
N 2
N 1
N 2
B 1 + B 1 (C)
B 1 + B 1 (C)

19

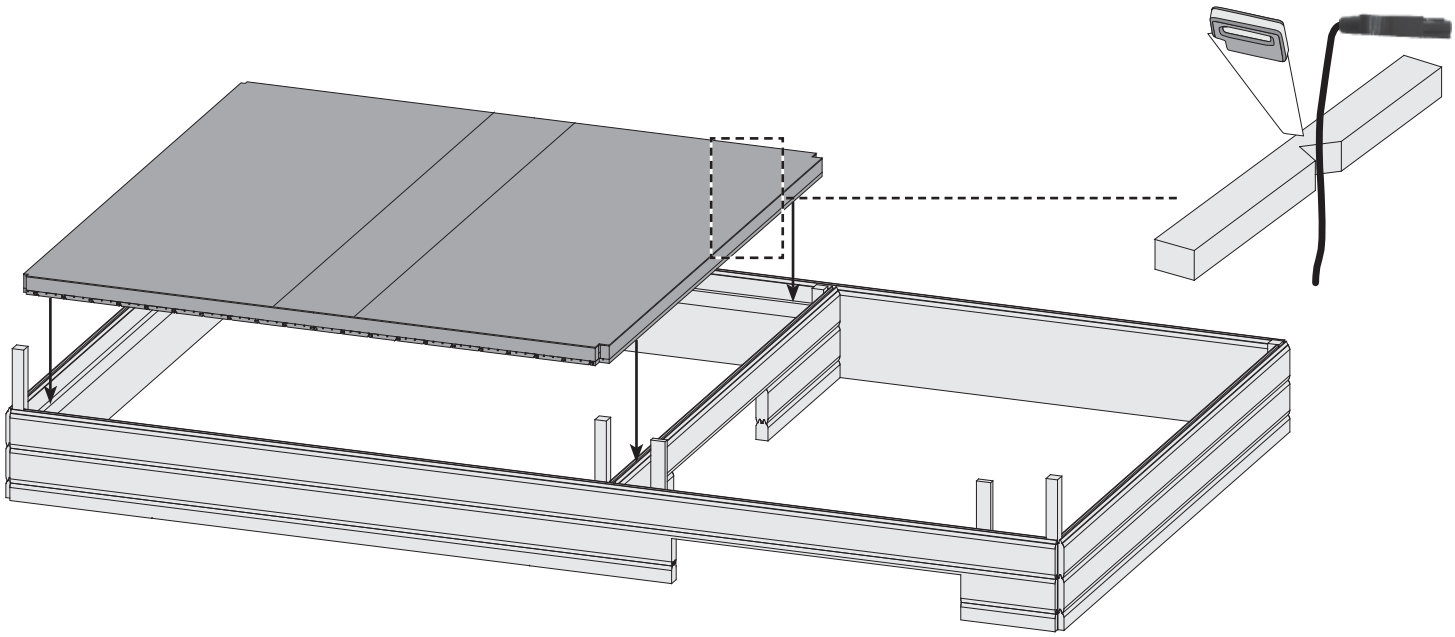

20

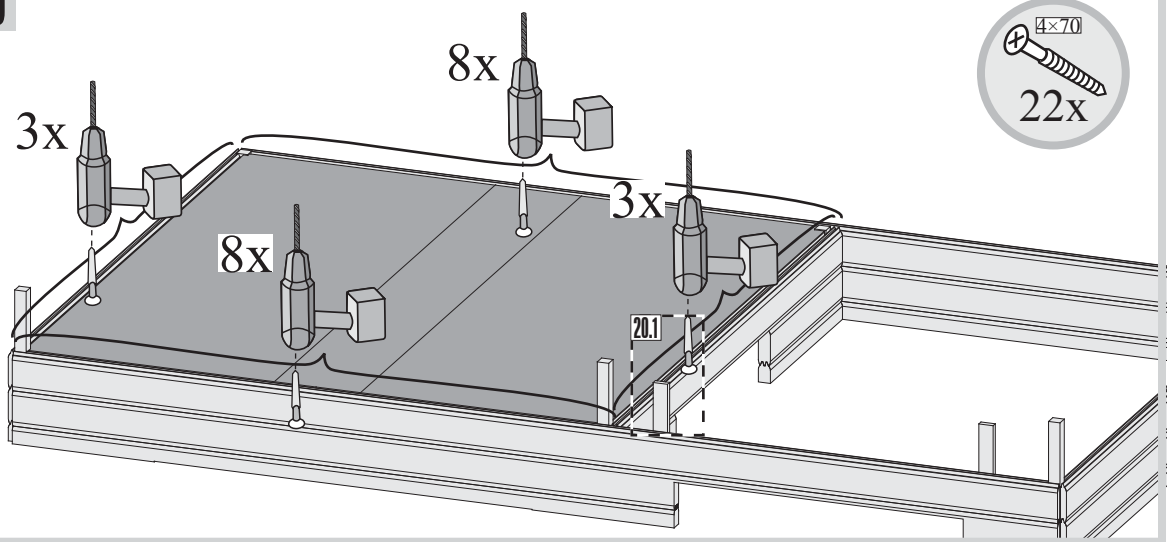
8x
3x
3x
8x
20.1
4×70
22x

20.1

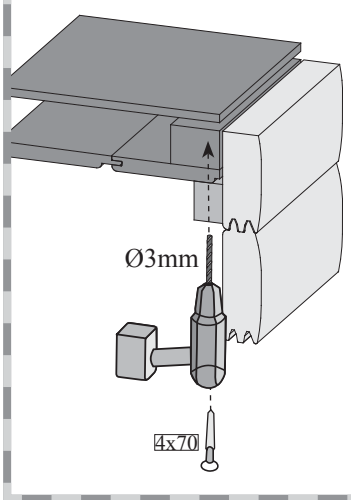
Ø3mm
4x70

21

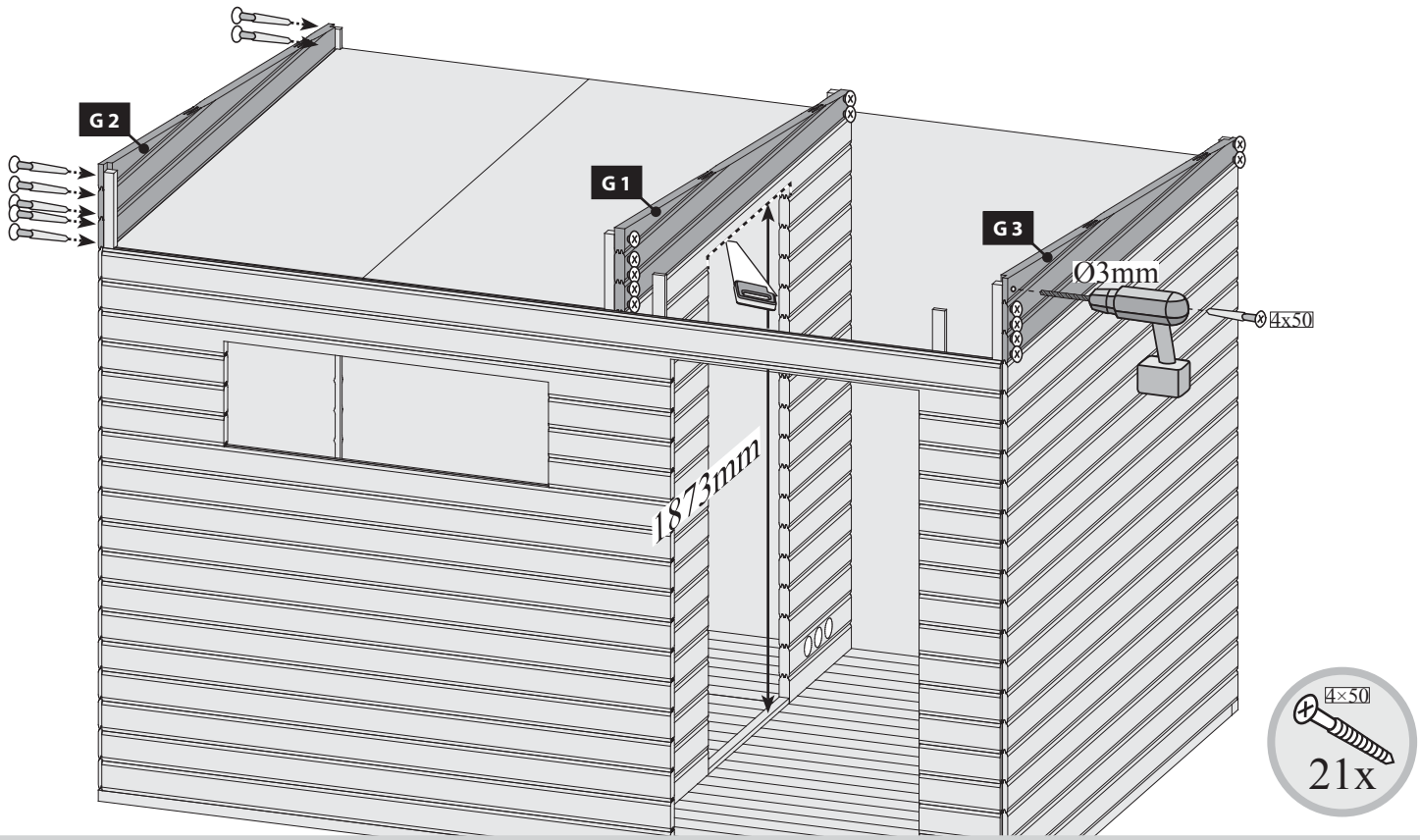
G 2
G 1
G 3
Ø3mm
4x50
1873mm
4×50
21x

22

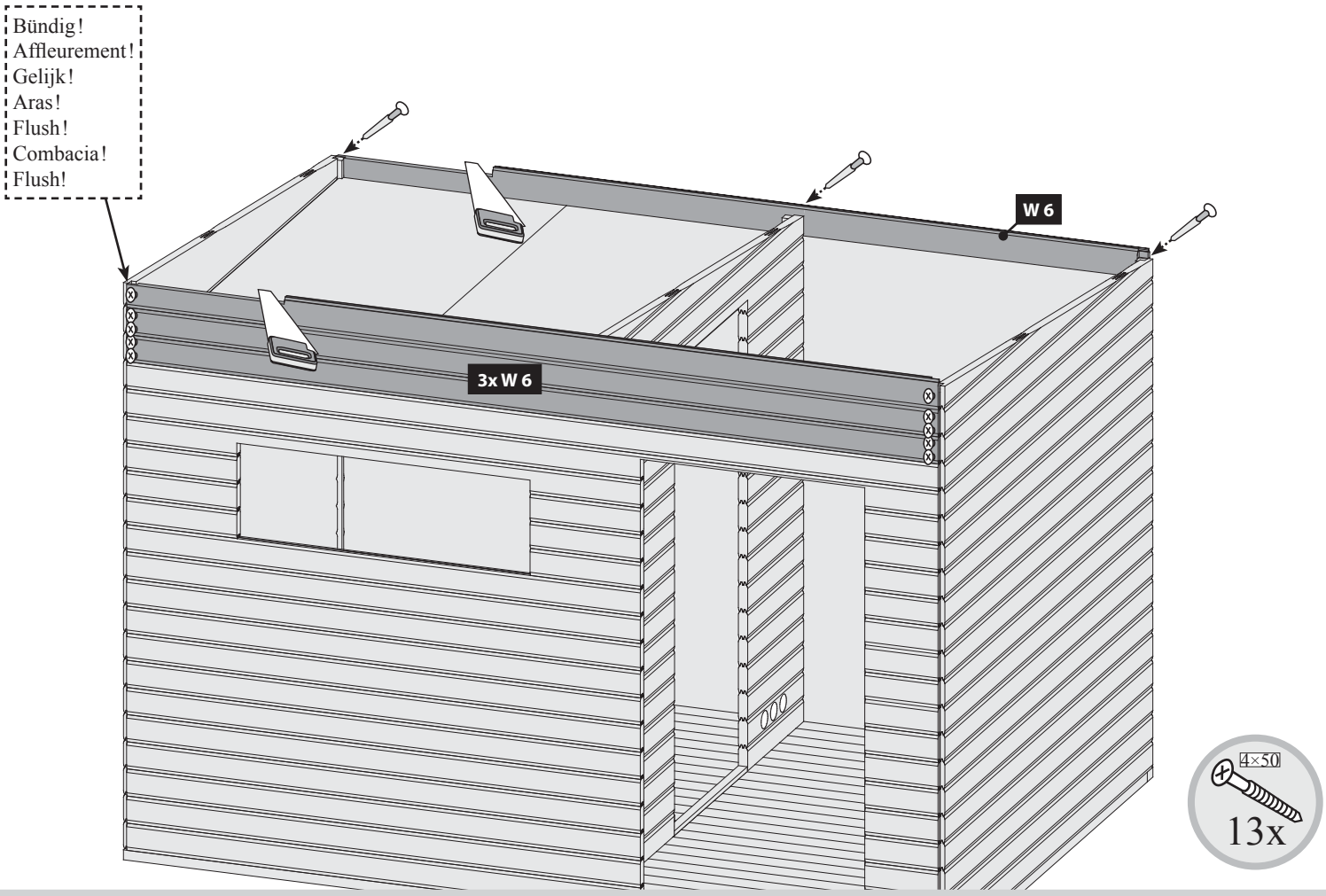
Bündig!
Affleurement!
Gelijk!
Aras!
Flush!
Combacia!
Flush!
W 6
3x W 6
4×50
13x

23

1x

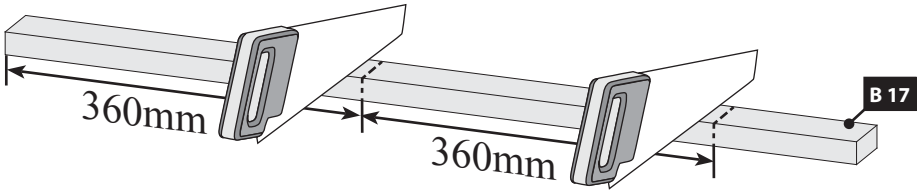
360mm
360mm
B 17

Lieber Kunde, achten Sie auf die richtige Aufbau-Variante!

Geachte klant, let dan op de juiste montage-versie!

Dear customer, pay attention to the correct design variant!

Cher client, attention à la version de montage correct!

Estimado cliente, prestar atención a la versión montaje correcto!

Caro cliente, prestare attenzione alla versione corretto montaggio!

Vážený zákazníku, dbát na správnou montážní verzi!

A

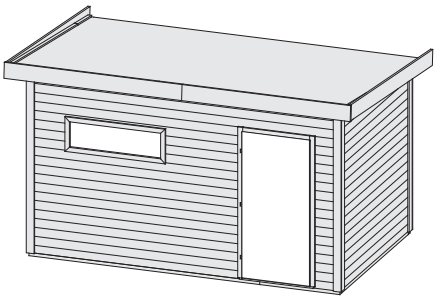

B

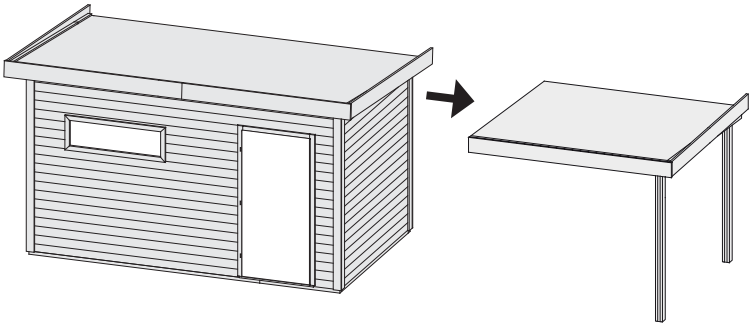

C

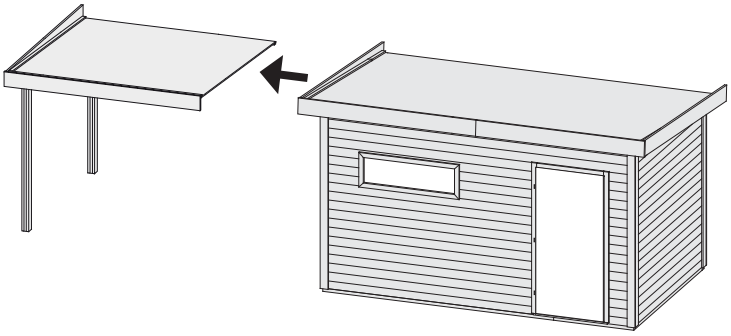

A

24

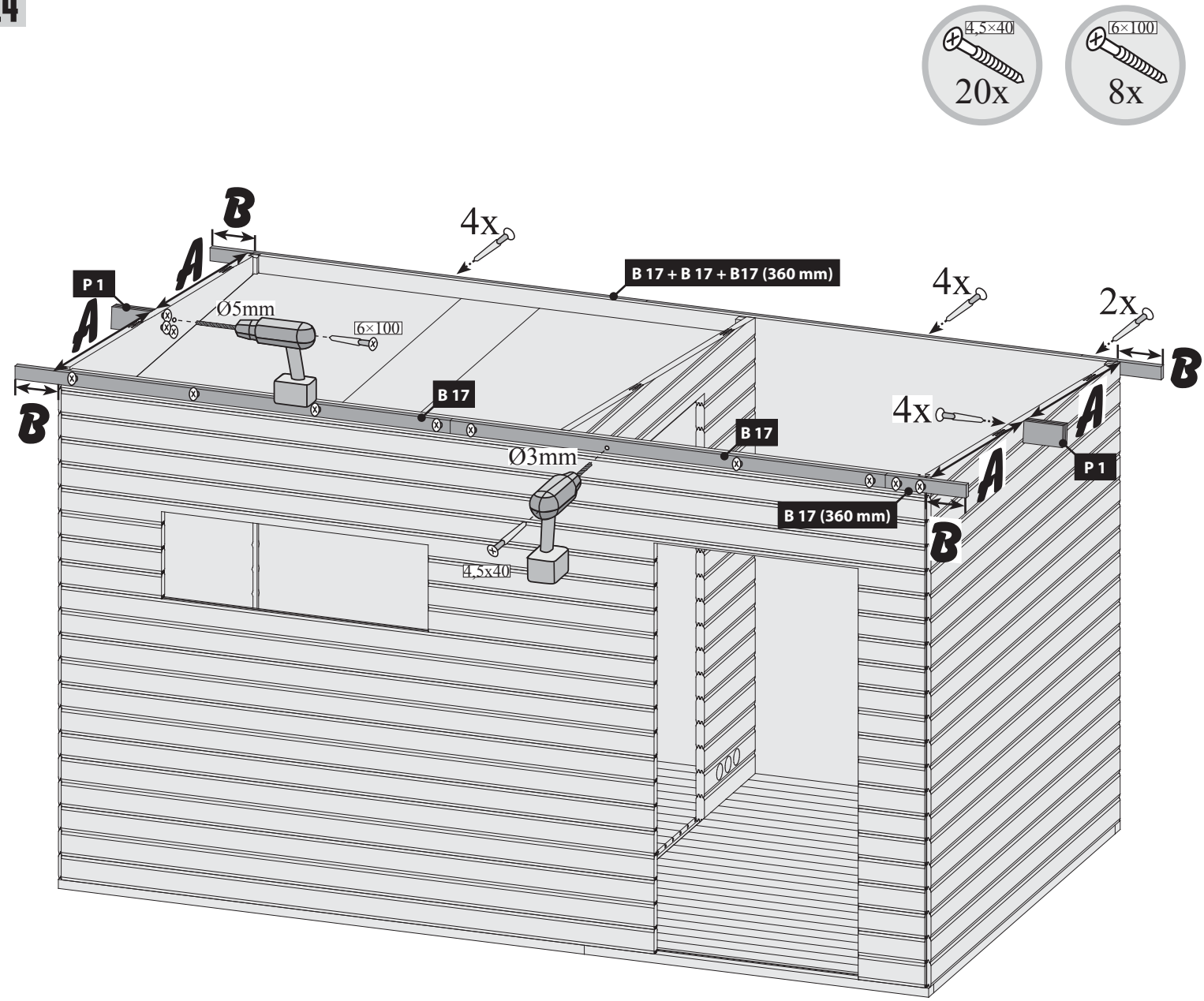
4,5×40
20x
6×100
8x
B
A
4x
B 17 + B 17 + B17 (360 mm)
4x
2x
P 1
A
Ø5mm
6×100
B
B 17
B 17
4x
A
Ø3mm
A
P 1
B 17 (360 mm)
B
4,5x40

B

24

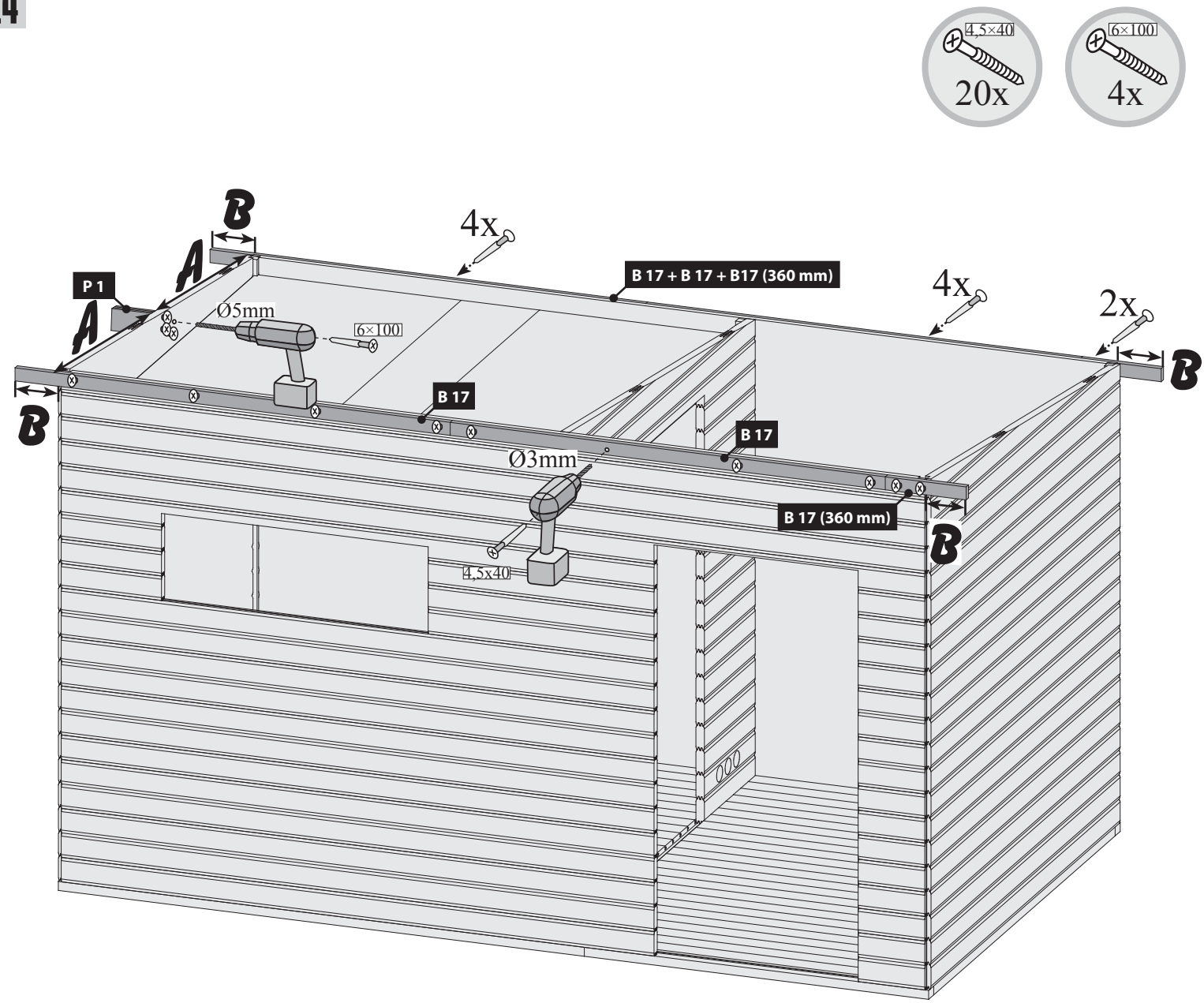
4,5×40
20x
6×100
4x
B
A
4x
B 17 + B 17 + B17 (360 mm)
4x
2x
P 1
A
Ø5mm
6×100
B
B 17
B 17
Ø3mm
B 17 (360 mm)
B
4,5x40

80552
Aufbauanleitung
notice de montage
Building instructions
montagehandleiding
Instrucciones de construcción
Istruzioni per il montaggio
Montážní návod
Service-Hotline: +49 421 38693 33

01 — 06

C

24

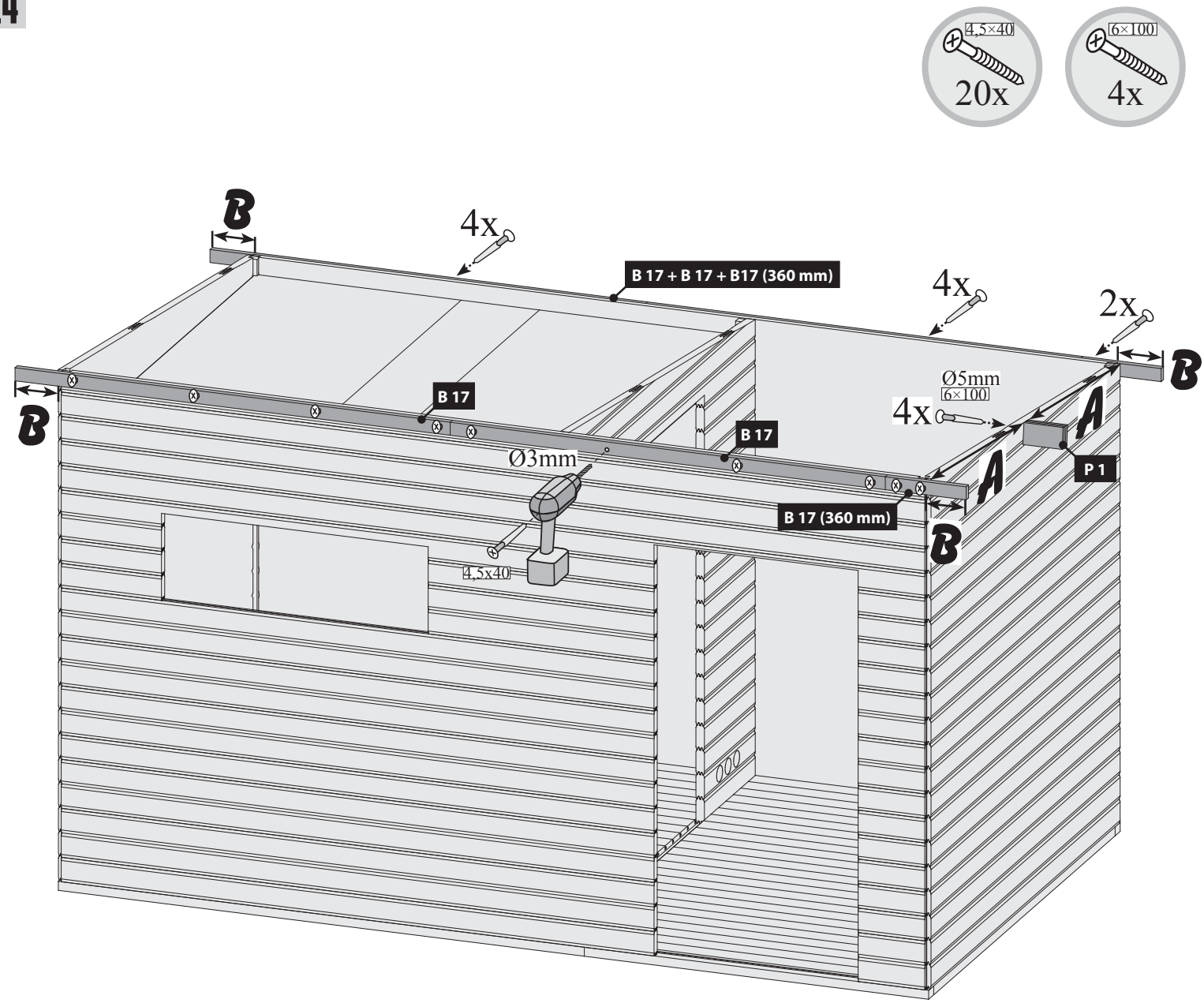
4,5×40
20x
6×100
4x
B
4x
B 17 + B 17 + B17 (360 mm)
4x
2x
B
B
B 17
Ø5mm
6×100
4x
A
B 17
Ø3mm
A
P 1
B 17 (360 mm)
B
4,5x40

80552
Aufbauanleitung
notice de montage
Building instructions
montagehandleiding
Instrucciones de construcción
Istruzioni per il montaggio
Montážní návod
Service-Hotline: +49 421 38693 33

01 — 06

25

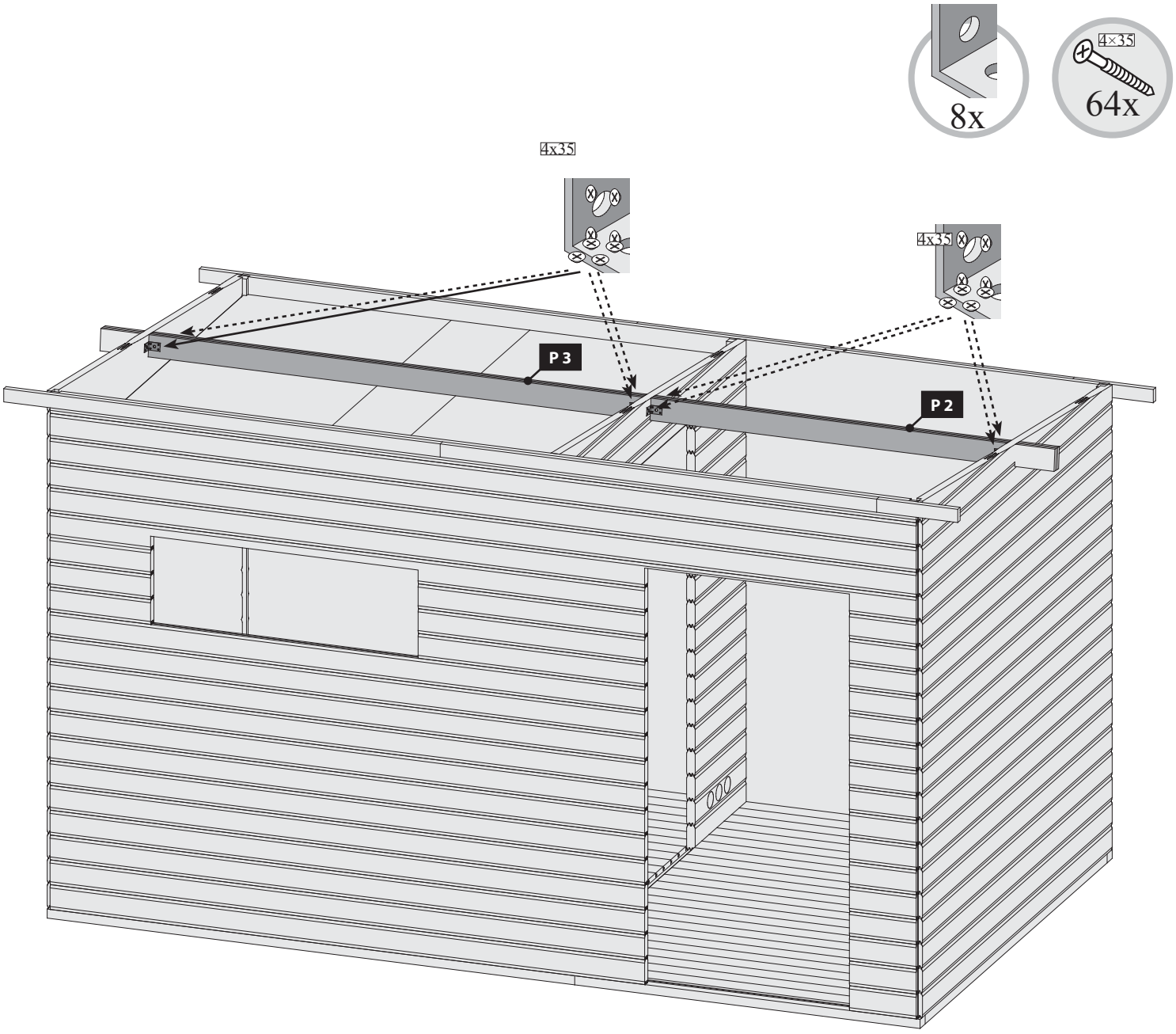

26 2x

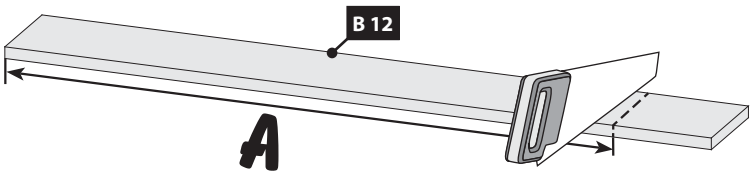

27 2x

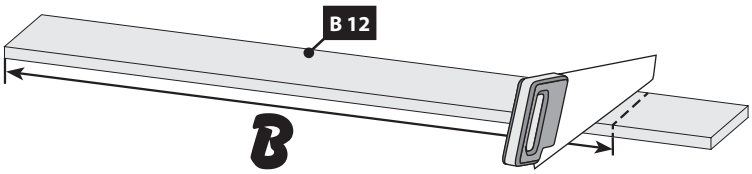

28 2x

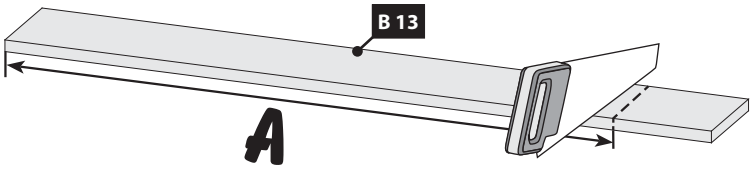

29 2x

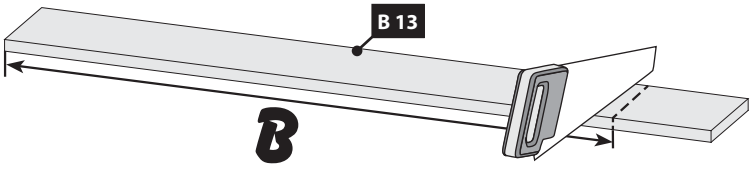

30

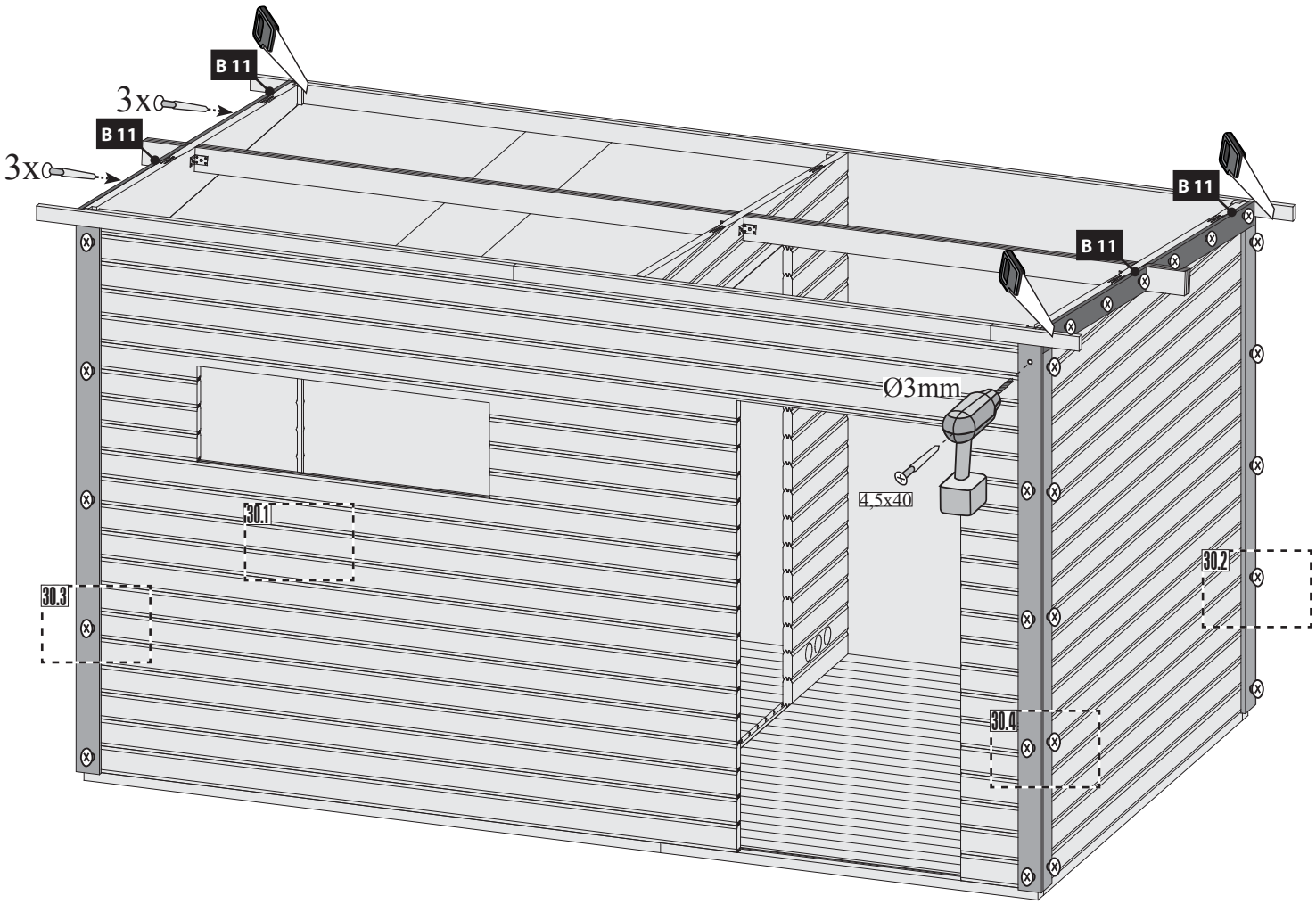

30.1

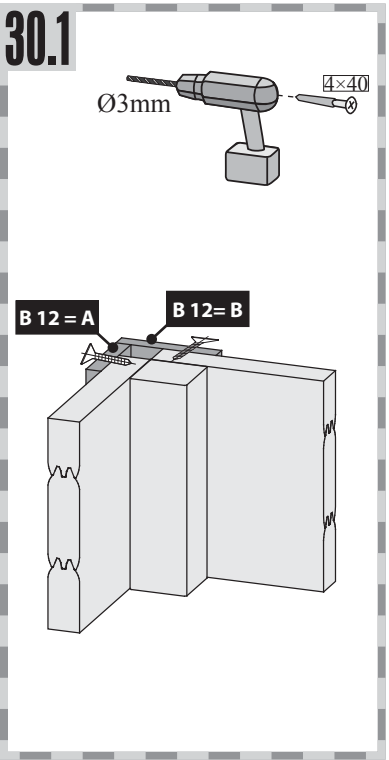

30.2

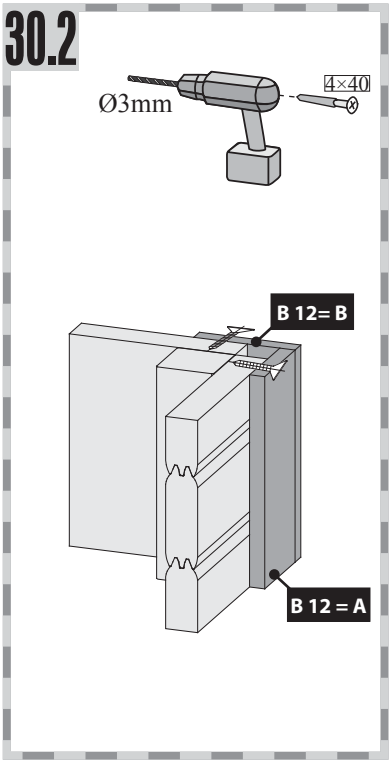

30.3

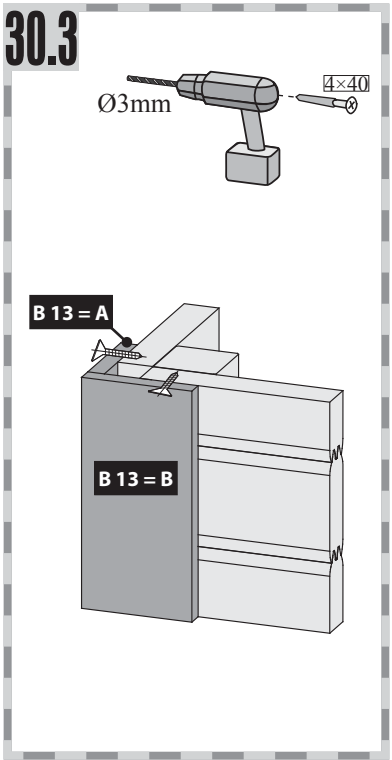

30.4

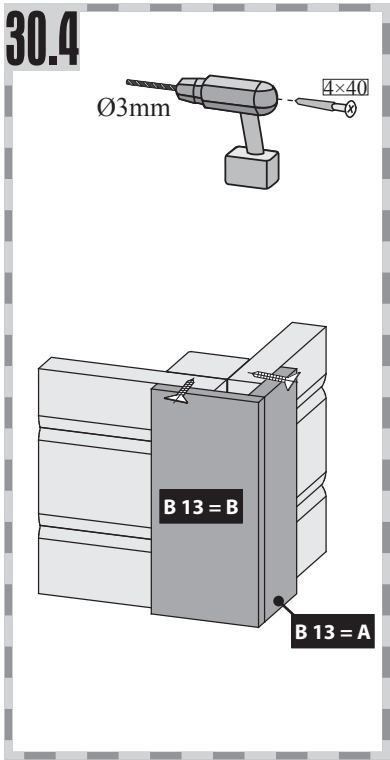

31 2x

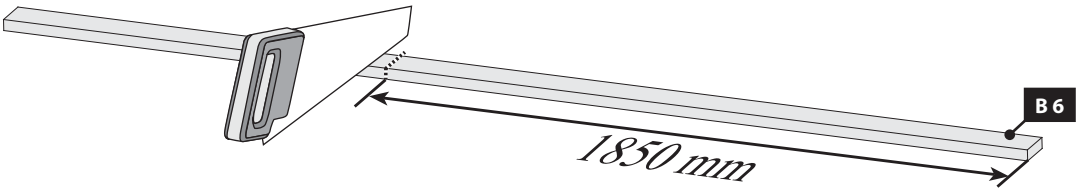

32

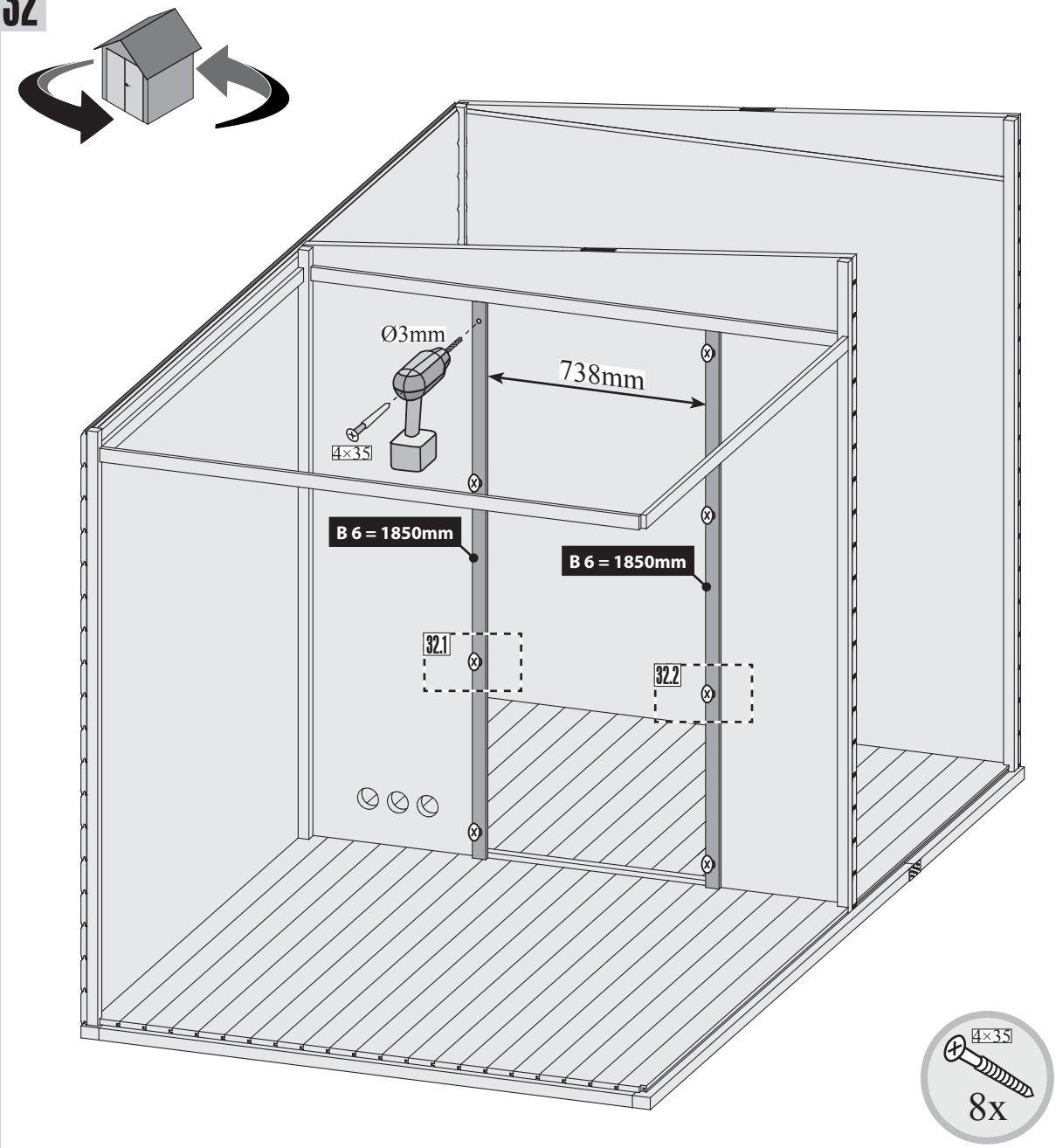

32.1

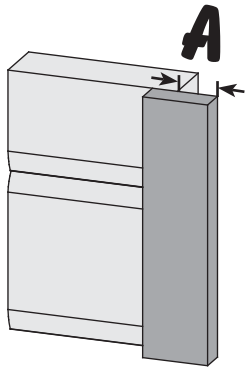

32.2

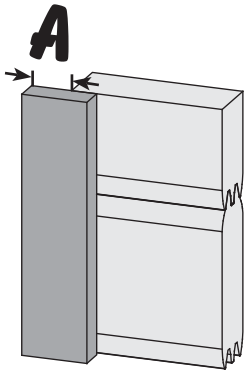

33 2x

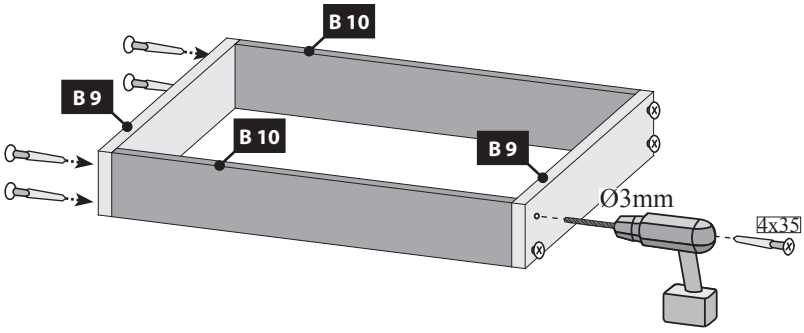

34 a

- Nur bei 9 kW-Ofen
- Seulement 9 kW chauffe
- Only 9 kW heater
- Slechts 9 kW heater
- Sólo calentador de 9 kW
- Solo riscaldamento 9 kW
- Pouze topné těleso 9 kW

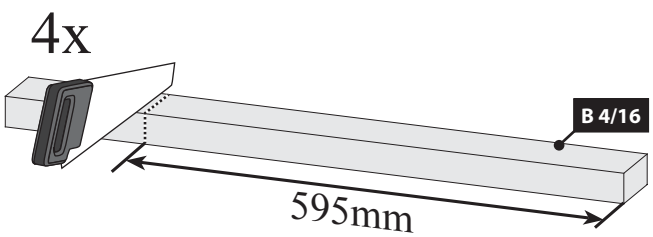

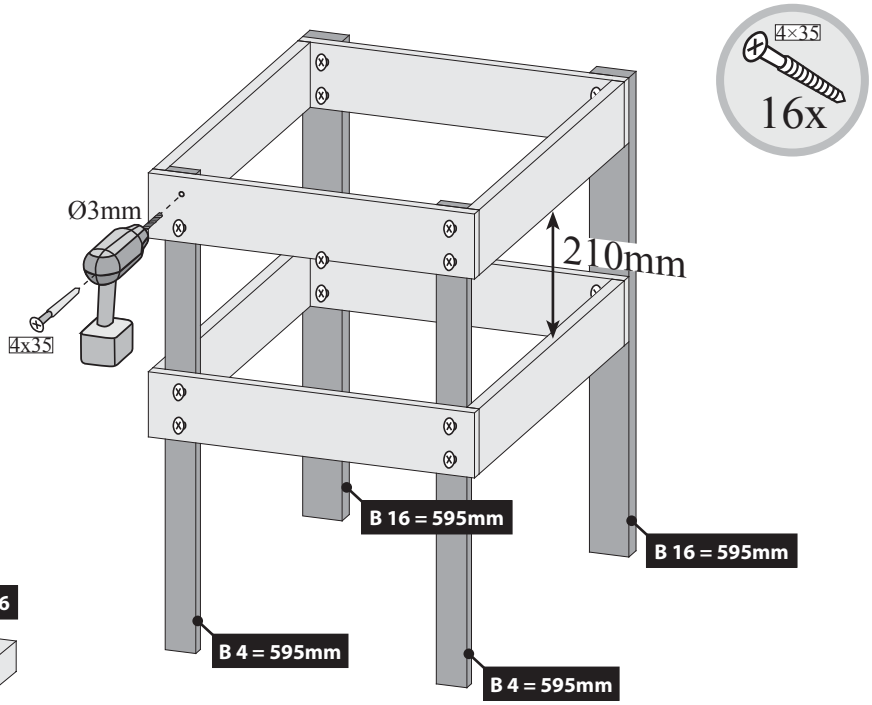

34 b

- Bei allen anderen Öfen
- Pour tous les autres fours
- For all other furnaces
- Voor alle andere ovens
- Para todos los otros hornos
- Per tutti gli altri tipi di forni
- U všech ostatních pecích

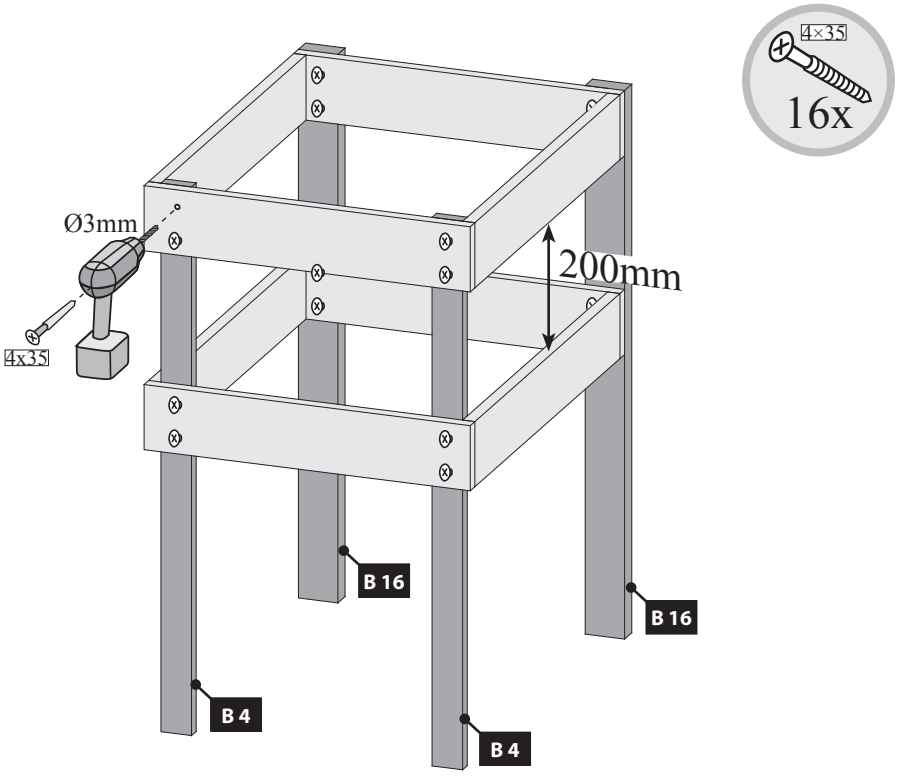

35

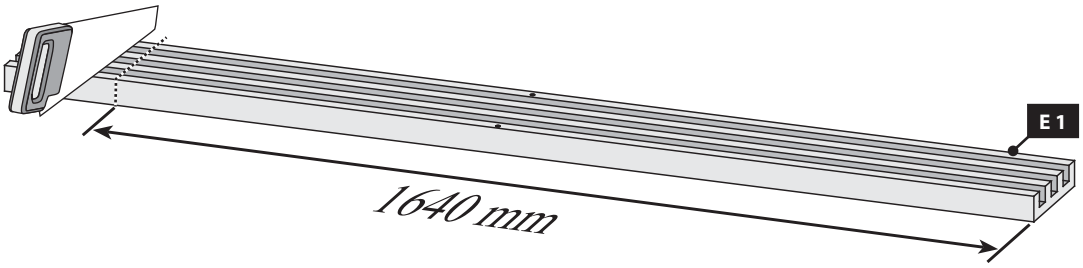

36

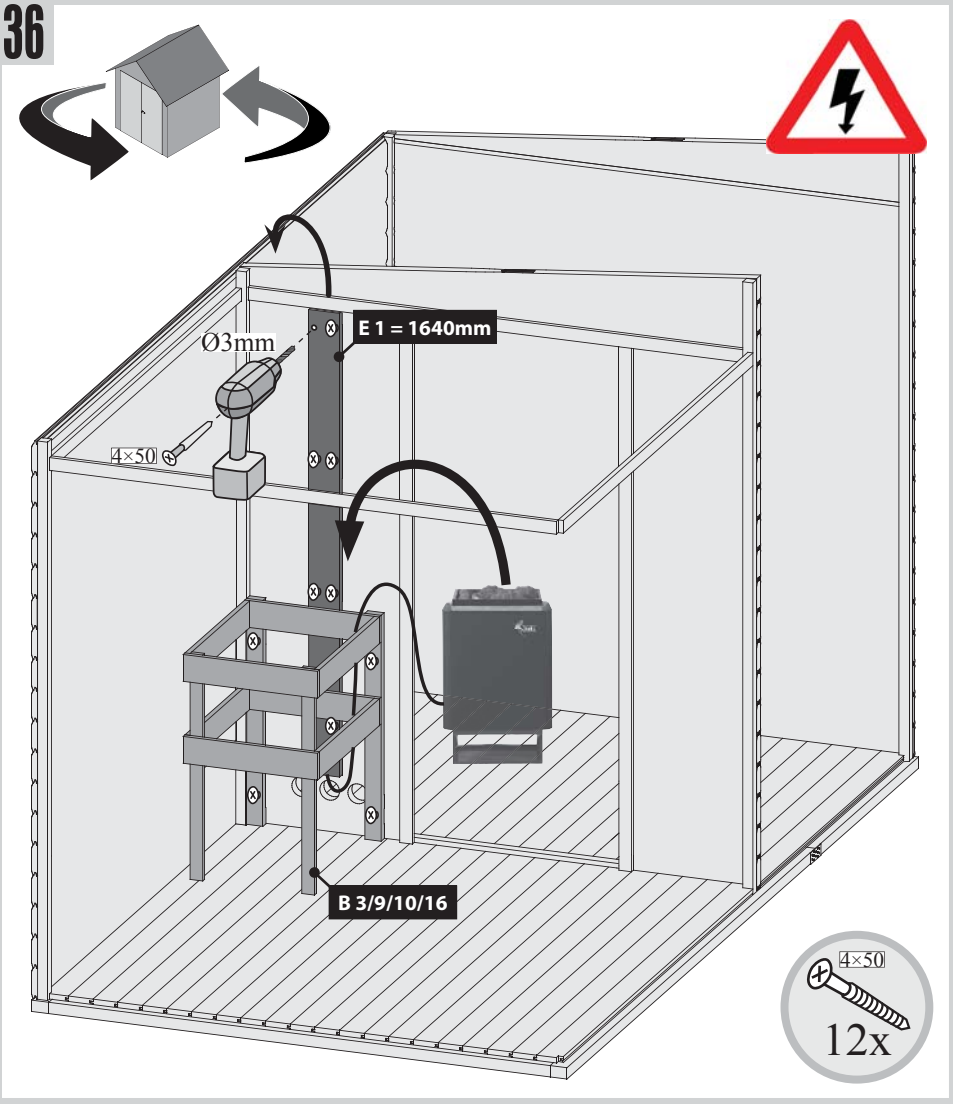

37.1-1

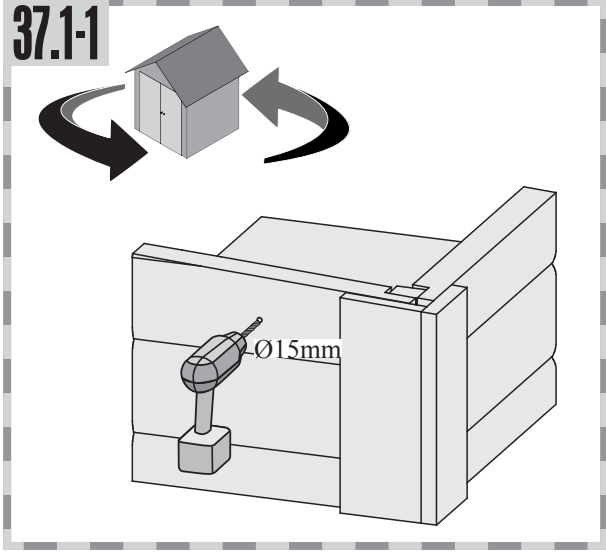

37.1-2

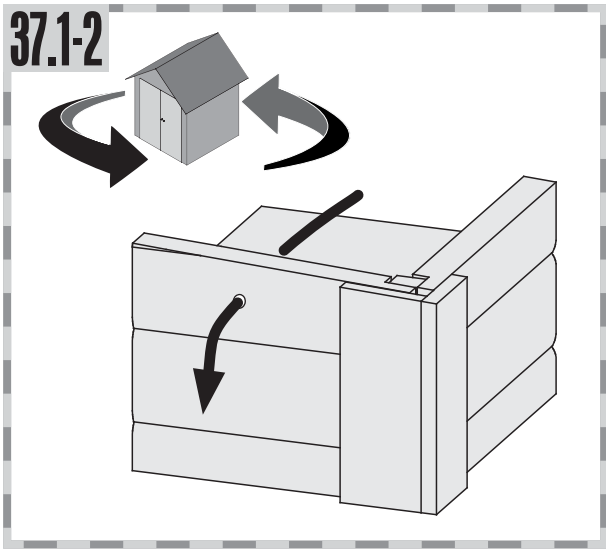

37

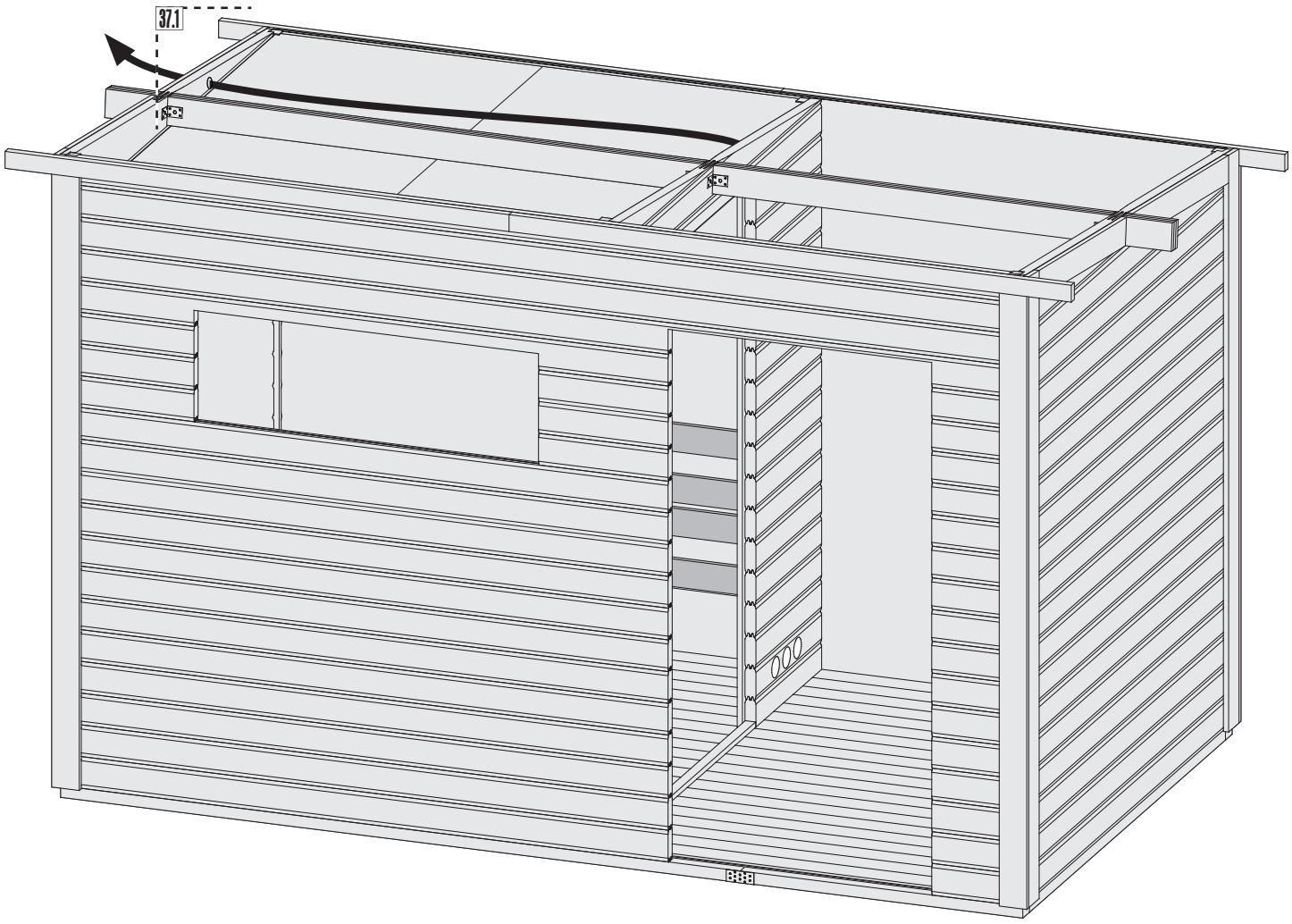

38

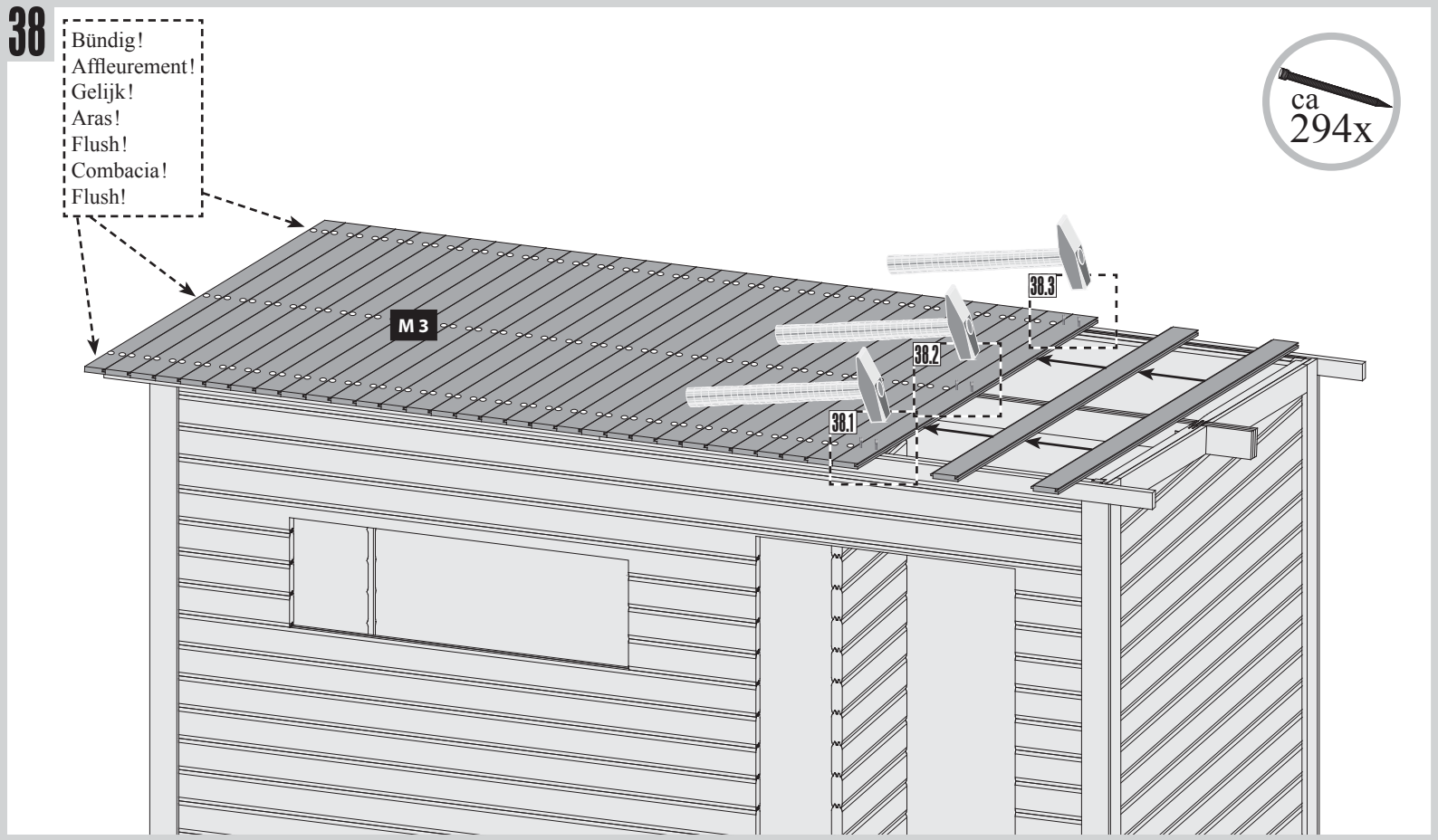

38.1

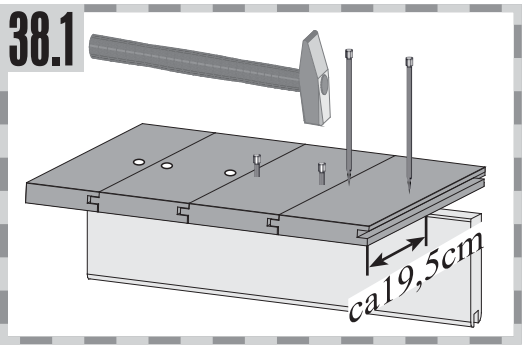

38.2

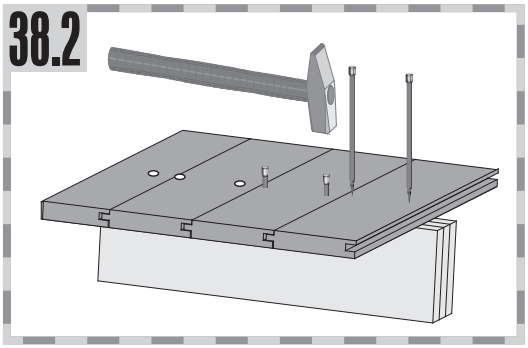

38.3

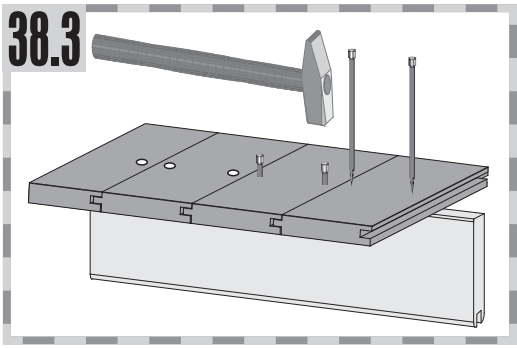

39

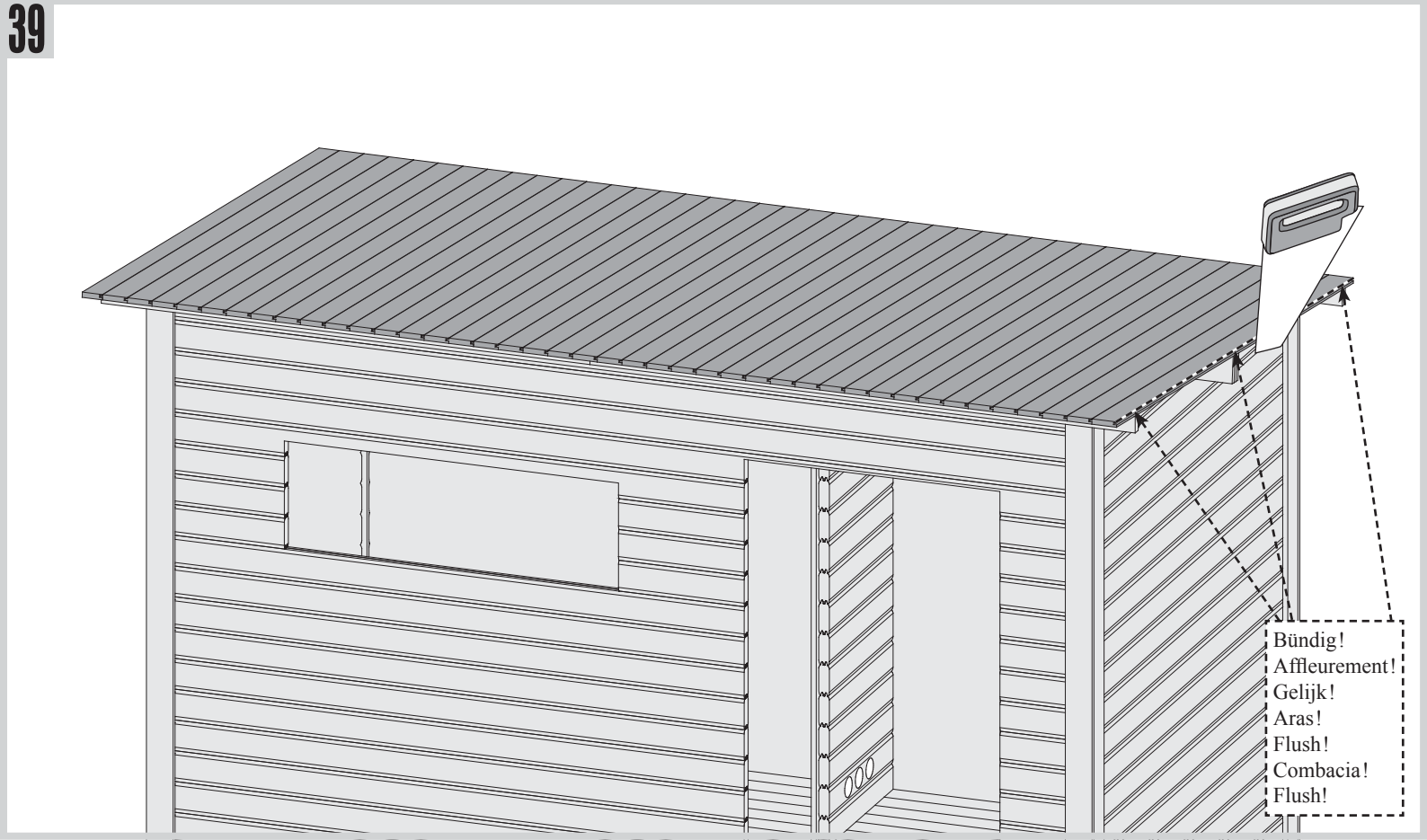

40

1x

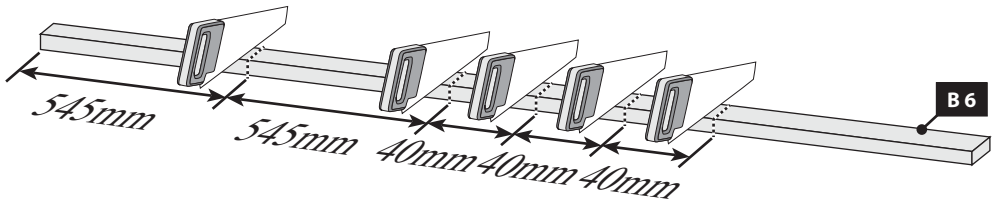

41

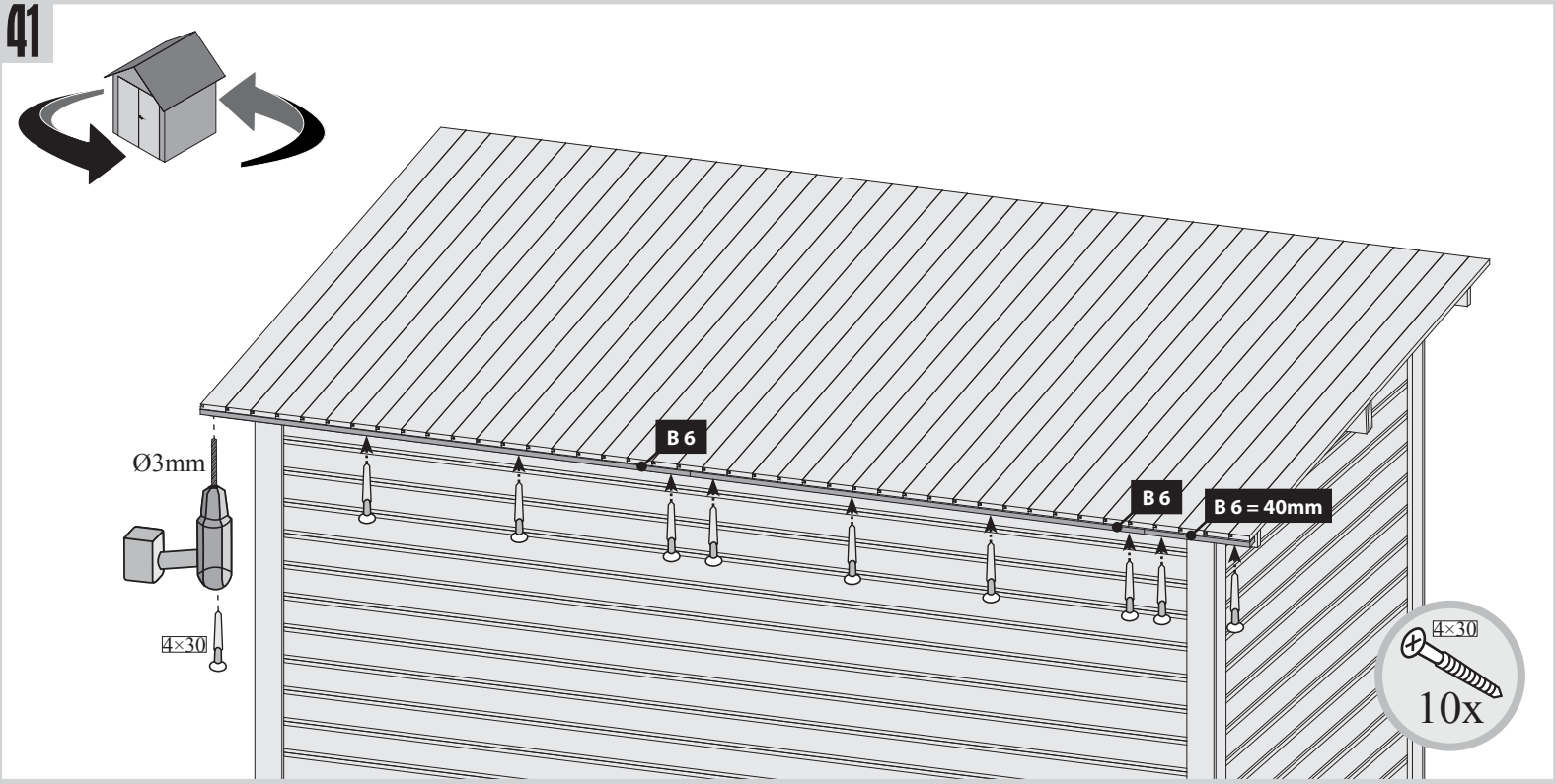

42

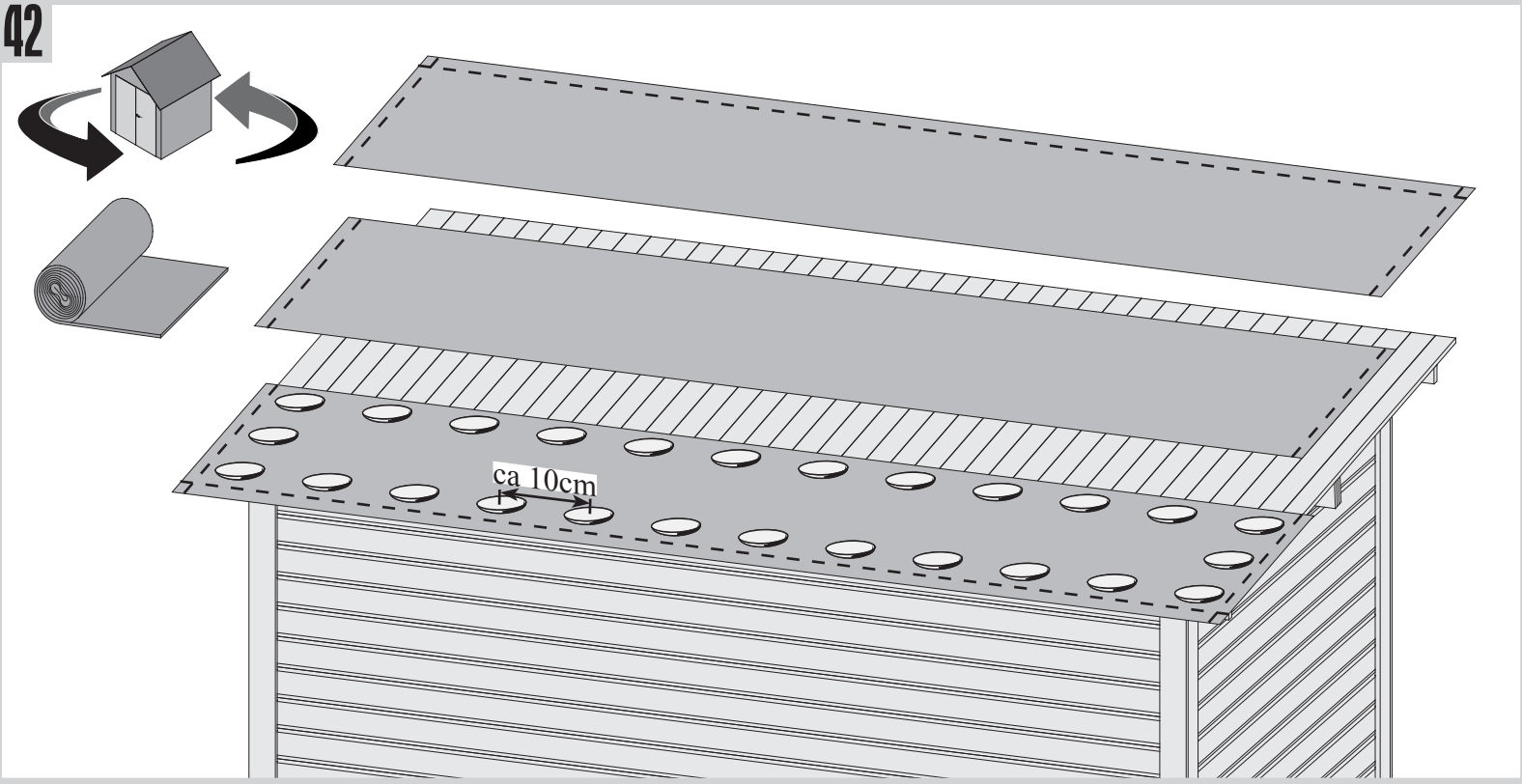

43

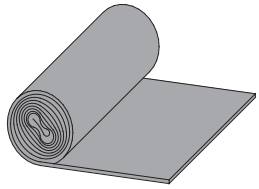

Die Eindeckung muss spätestens nach 2 Monaten durch ein geeignetes Produkt ergänzt werden

De vervanging mag niet later zijn dan twee maanden aangevuld met een geschikt product

The replacement must be no later than two months supplemented by a suitable product

Le remplacement ne doit pas être plus tard deux mois complétés par un produit adapté

El reemplazo debe ser no más tarde de dos meses complementan con un producto adecuado

La sostituzione deve essere entro e non oltre due mesi completate da un prodotto adatto

Pokrytí střechy musí být nejpozději po 2 měsících nahrazeno vhodným produktem.

Für die dauerhafte Eindeckung empfehlen wir die selbstklebende Bitumendachbahn aus unserem Sortiment. Die erforderliche Menge für dieses Produkt ist 3 Rollen (Artikelnummer 68589).

Montage Bitumendachbelag | Montage de toiture en bitume | Montage bitumen underpap | Copertura bituminosa

Roofing felt installation | Montage dakvilt | Montaje de tela asfáltica | montáž střešní krytiny

Achtung, dies ist nur ein Verlegebeispiel!

Der mitgelieferte Bitumendachbelag dient zur Ersteindeckung und sollte nach 2 Monaten durch ein eigenes Produkt ergänzt werden. Die Anzahl der Bahnen richten sich nach Ihrer Hausgröße. Verbindungen zwischen den Bahnen sind mit einer Überlappung von ca. 10 cm auszuführen. Das Dach ist nicht begehbar. Die Konstruktion ist für eine Gesamtbelastung (Schnee, Wind) und nicht für eine Punktbelastung ausgelegt. Zur Montage empfehlen wir eine bauseitige Abstützung des Daches von unten. Die Abdichtung der Dachflächen zu angrenzenden Bauteilen mit Bitumendichtmasse ist bauseits zu lösen! Sofern es sich um ein Haus mit Satteldach handelt, sollte bei der Verwendung von Dachschindeln keine Voreindeckung mit Dachpappe vorgenommen werden. Hier sollte lediglich an den beiden Traufseiten ein 20 cm breiter Streifen mit Überstand angebracht werden. Bei Häusern mit einem Tonnendach, verlegen Sie bitte einen Bitumenbelag unter die Schindeln. Bei einem Flachdach ist die Verlegung von Dachschindeln nicht möglich!

Note! This description is only an example!

The supplied bitumen roofing is used for initial cover and should be supplemented by a separate product according to customers choice after two months. The number of bitumen strips to be used depends on your actual house size. When joining rolls of roofing felt end to end, the overlap must be aproxximately 10cm. The roof is not safe to walk on. The roof is designed for a total load (snow, wind) and not for a point load. We recommend you to always support the roof from below during installation. The sealing of the roof surfaces to adjacent components with bitumen sealant has to be effected by the customer! If it is a saddle-roofed house, do not use roofing tiles for roofing. In this case, a 20 cm wide strip of bitumen with overhang should be installed on both sides of the eaves. For houses with a tonne roof, please install a bitumen roofing under the shingles. In the case of a flat roof the laying of roof shingles is not possible!

Attention, il s'agit uniquement d'un exemple de pose!

Le revêtement du toit fournie se comprend comme dotation initiale. Il est donc recommandé de le complement par un produit de votre choix après 2 mois. Le nombre de bandes de bitume utilisés dépend de la dimension de la maison. La jointure des bandes de bitume doit être réalisée avec un chevauchement de 10 cm. Ne pas marcher sur le toit! La construction est appropriée pour une charge totale (neige, vent) et ne pas une charge ponctuelle sur un point précis. Lors du montage, il vous est recommandé de soutenir le toit d'en dessous. L'imperméabilisation des surfaces de toit aux composants adjacents avec un mastic de bitume doit être effectuée par le client! Lorsque vous utilisez des bardeaux pour couvrir une maison avec un toit à deux versants, ne jamais utiliser toiture en bitume ci-dessous. Pour les maisons avec toit en berceau, poser du carton bitumé sous les bardeaux. Pour les maisons de toit plat de la pose de bardeaux de toiture n'est pas possible!

Let op, dit is slechts een montagevoorbeeld!

De geleverde bitumen dakbedekking wordt gebruikt voor initiële en moet worden aangevuld met een afzonderlijke produkt na 2 maanden. Het aantal dakviltbanen is afhankelijk van de grootte van uw huis. Verbindingen tussen de stroken uit te voeren met een overlapping van ongeveer 10 cm. Het dak is niet beloopbaar. De constructie is ontworpen voor een totaalbelasting (sneeuw, wind) en niet voor een puntbelasting. Voor de montage adviseren we te voorzien in een zelf aan te brengen steun voor het dak van onderen. De afdichting van de dakoppervlakken van aangrenzende componenten met bitumen afdichtmiddel op te lossen door de klant! Als het gaat om huis met een zadeldak, mag geen Voreindeckung worden gemaakt met dakleer in het gebruik van dakbedekking gordelroos. Hier, moet alleen de twee dakrand zijden een 20cm brede strook dakleer aan te leggen met een overstek. Voor huizen met een dak vat installeer dan een dakleer onder de gordelroos. Met een plat dak leggen shingles is niet mogelijk!

Bemærk, dette er kun et monteringseksempel!

Den medleverede inddækning tjener kun til midlertidig inddækning og skal senest efter 2 måneder erstattes med et hertil egnet produkt. Antallet af påkrævede ruller af tagbeklædning afhænger af husets faktiske størrelse. Ved sammenføjning af tagdækning ruller ende til ende, skal overlapningen være 10 cm. Når du kun bruger 4 baner af tagpap, skal du altid dække den vandrette kantbjælke med rullerne fra begge sider. Taget er ikke sikkert at gå på. Taget er designet til en total belastning (sne, vind) og ikke for en punktbelastning. Vi anbefaler at du altid støtter taget nedenunder under installationen. Tætningen af tagfladerne til vindbrættet i forenderne skal løses af kunden! Når du bruger tagshingles til at inddække et hus med gavltag, skal du altid bruge underpap tagbeklædningen. Her lægges et 20 cm bredt bånd af tagbeklædning med overlæg på begge sider. Monter altid underpap tagbeklædningen under tagshingles til huse med et buet tag. Ved fladt tag kan tagshingles ikke anvendes!

Cuidado, éste es sólo un ejemplo de instalación!

La cubierta de betún suministrado se utiliza para inicial y debe complementarse con un producto separado después de 2 meses. La cantidad de tiras de tela asfáltica depende del tamaño de su caseta. Las juntas de tela en una tira se realizan solapando la tela asfáltica 10 cm. El techo no es transitable. La construcción está preparada para cargas totales (nieve, viento) y no para cargas puntuales. Para el montaje se recomienda apuntalar el techo por debajo. A menos que haya una casa de techo a dos aguas, sin Voreindeckung debe hacerse con tela asfáltica en el uso de tejas para techos. En este caso, sólo los dos aleros partes deben ser de una amplia franja de 20 cm de tela asfáltica que deben colocarse con un voladizo. Para las casas con el techo abovedado y por favor, instale un techo sintió debajo de las tejas. Con un techo plano por el que las tejas no es posible!

Attenzione, questo è solo un esempio di posa!

La copertura bitume fornito è utilizzato per iniziale e deve essere completato da un prodotto separato dopo 2 mesi. La quantità dei rulli di cartone catramato dipende dalle dimensioni della casa. Il concatenamento tra i nastri deve essere effettuata con una sovrapposizione di circa 10 cm. Non salire sul tetto. La costruzione è progettata per un carico diffuso (neve, vento) e non per una concentrazione puntuale del peso. Per il montaggio si consiglia un supporto del tetto con una costruzione posta sotto di esso. Se si dispone di una casa con un tetto a capanna e si desidera utilizzare tegole di copertura, deve essere posato senza fogli di bitume. Qui, un largo 20 cm striscia di bitume deve essere montato esclusivamente ad entrambi i lati della grondaia sporgente 20 cm. Per le case con fogli di bitume per tetti a botte sotto il fuoco di Sant'Antonio da installare. Si prega di non utilizzare il fuoco di Sant'Antonio Dackdeckung con un tetto piatto.

Pozor, toto je jen příklad, kterým!

Dodaný bitumen se používá pro počáteční a by měl být doplněn samostatný produkt po 2 měsících.

Počet Dachpappbahnen závisí na velikosti domu. Spojení mezi asfaltem pásu má být provedena s přesahem asi 10 cm. Při použití pouze čtyři běhy ne Firstbahn použití, boční panely s ležel přes hřeben. Střecha není přístupný. Konstrukce je (sníh, vítr) a není určen pro bodové zatížení na celkové zatížení. Pro montáž doporučujeme znovu podporu na místě střechy zespodu. Utěsnění střešních oblastí do podhledů na čelních plochách je na místě řešit! Máte-li dům se sedlovou střechou, je třeba žádné Asfaltové pásy umístěny pod šindele. Zde je 20 cm široký pás střešní plsť je pouze na obou stranách okapového se supernatantem odloženou. Pro rodinné domy s valenou střechou prosím ležel lepenkový pod šindelem. Pro ploché střechy domů pokládka střešních šindelů není možné!

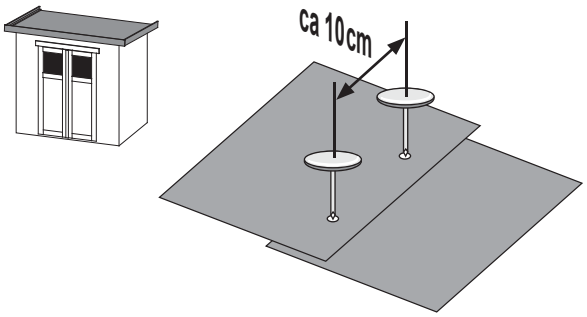

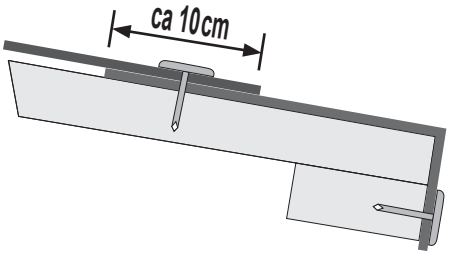

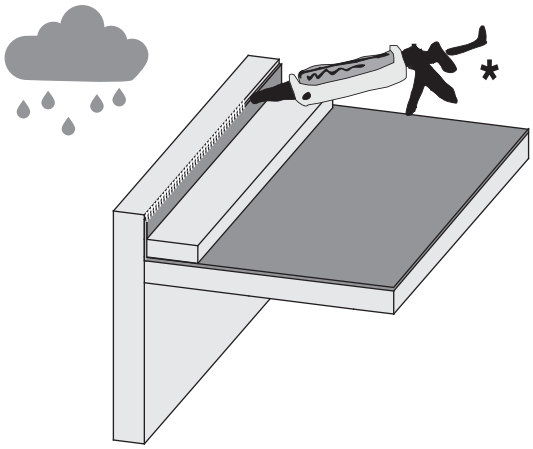

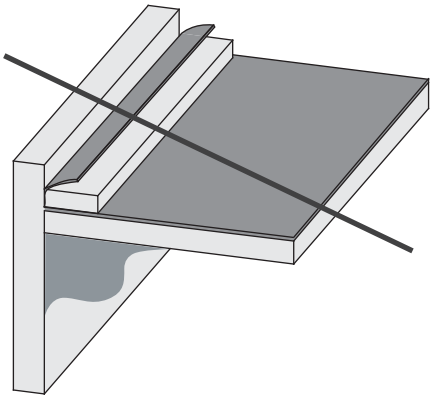

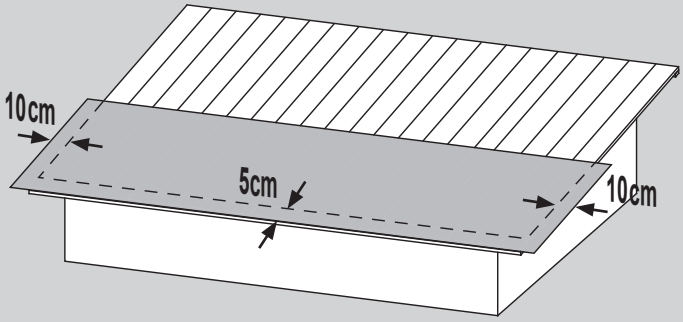

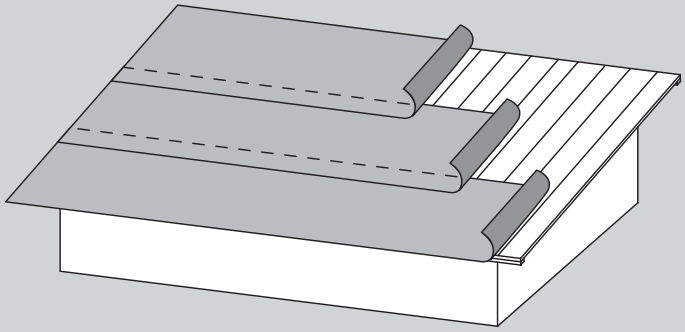

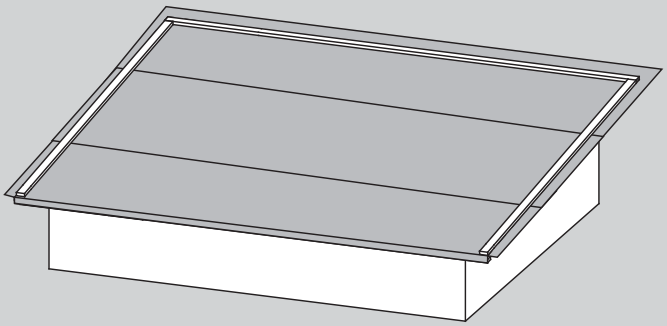

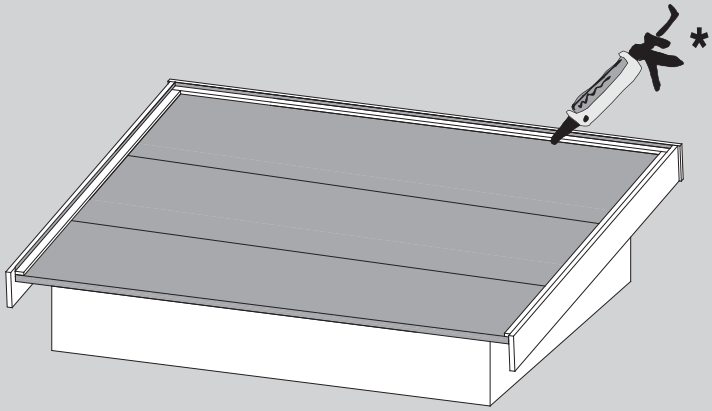

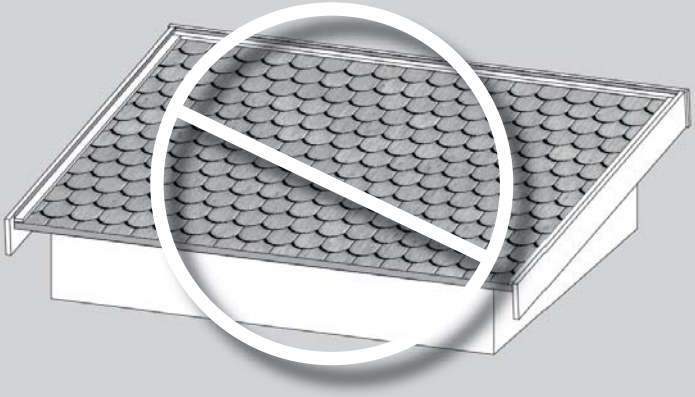

*

Nicht im Lieferumfang enthalten! Vor Feuchtigkeit schützen!

Not included! Protect from moisture!

Non comprises dans la livraison! Protéger de l'humidité!

Niet bijgeleverd! Beschermen tegen vocht!

Ikke inkluderet! Beskyt imod fugt!

No forman parte del suministro! Protegerlo de la humedad!

Non incluso! Proteggere dall'umidità!

V ceně není zahrnuto! Chránit před vlhkostí!

44

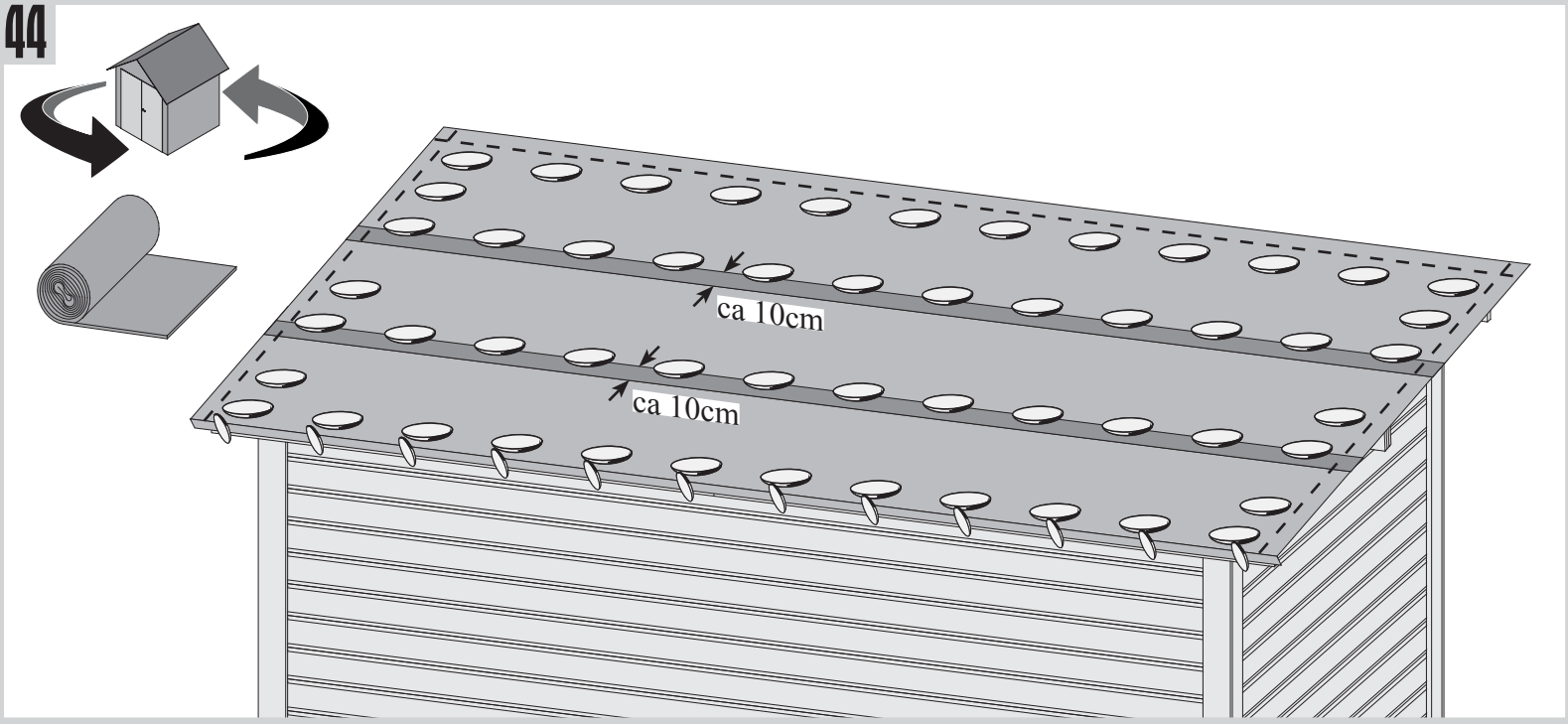
ca 10cm
ca 10cm

45

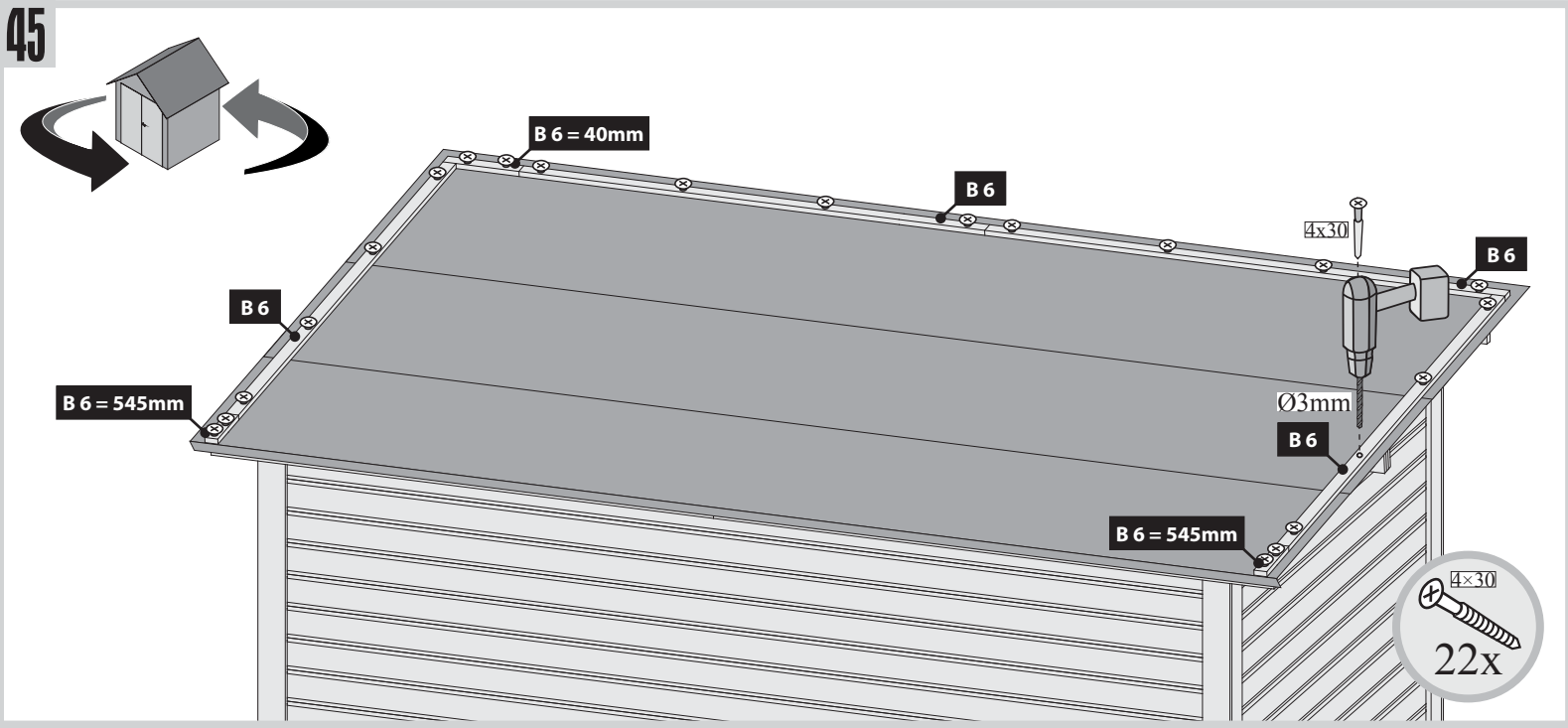
B 6 = 40mm
B 6
4x30
B 6
B 6
B 6 = 545mm
Ø3mm
B 6
B 6 = 545mm
4×30
22x

46

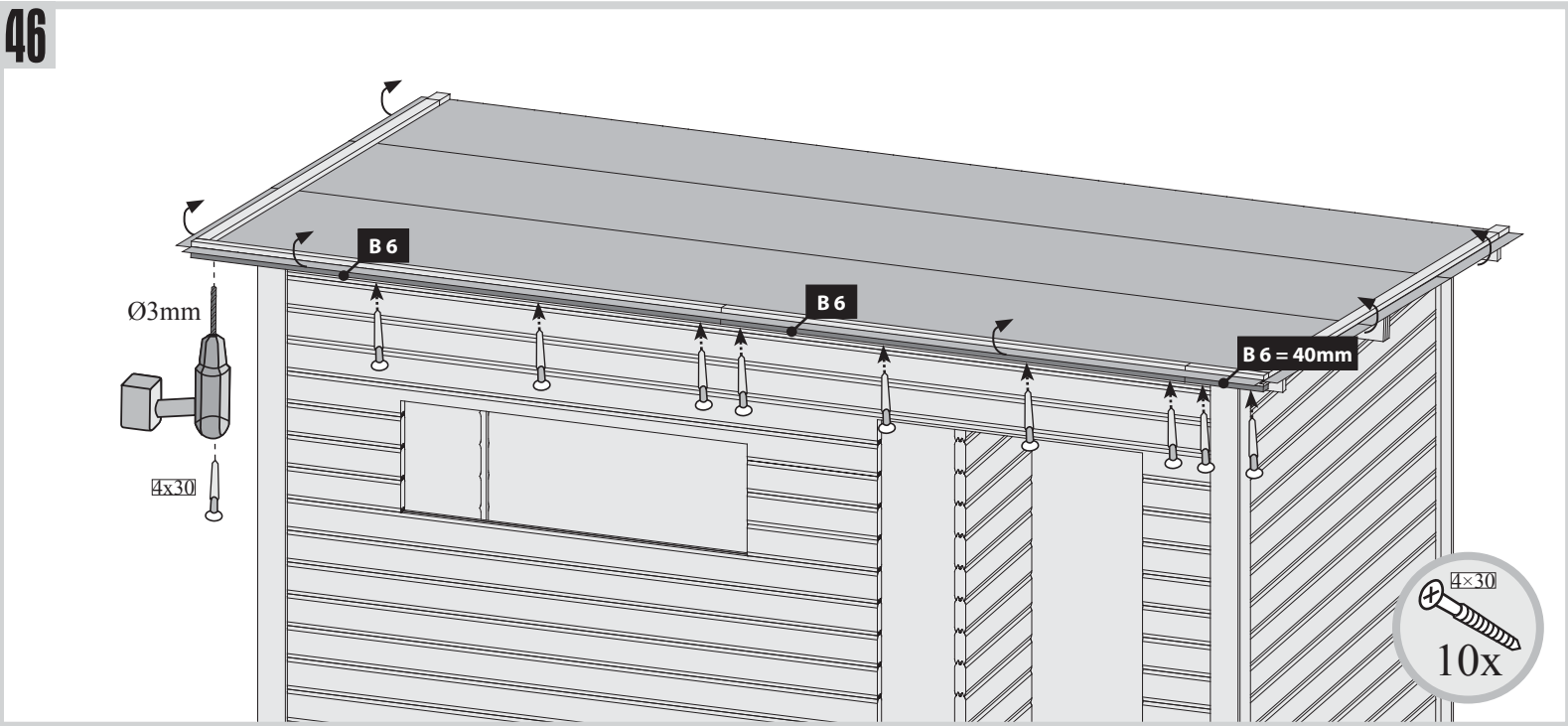
B 6
B 6
Ø3mm
B 6 = 40mm
4x30
4×30
10x

47

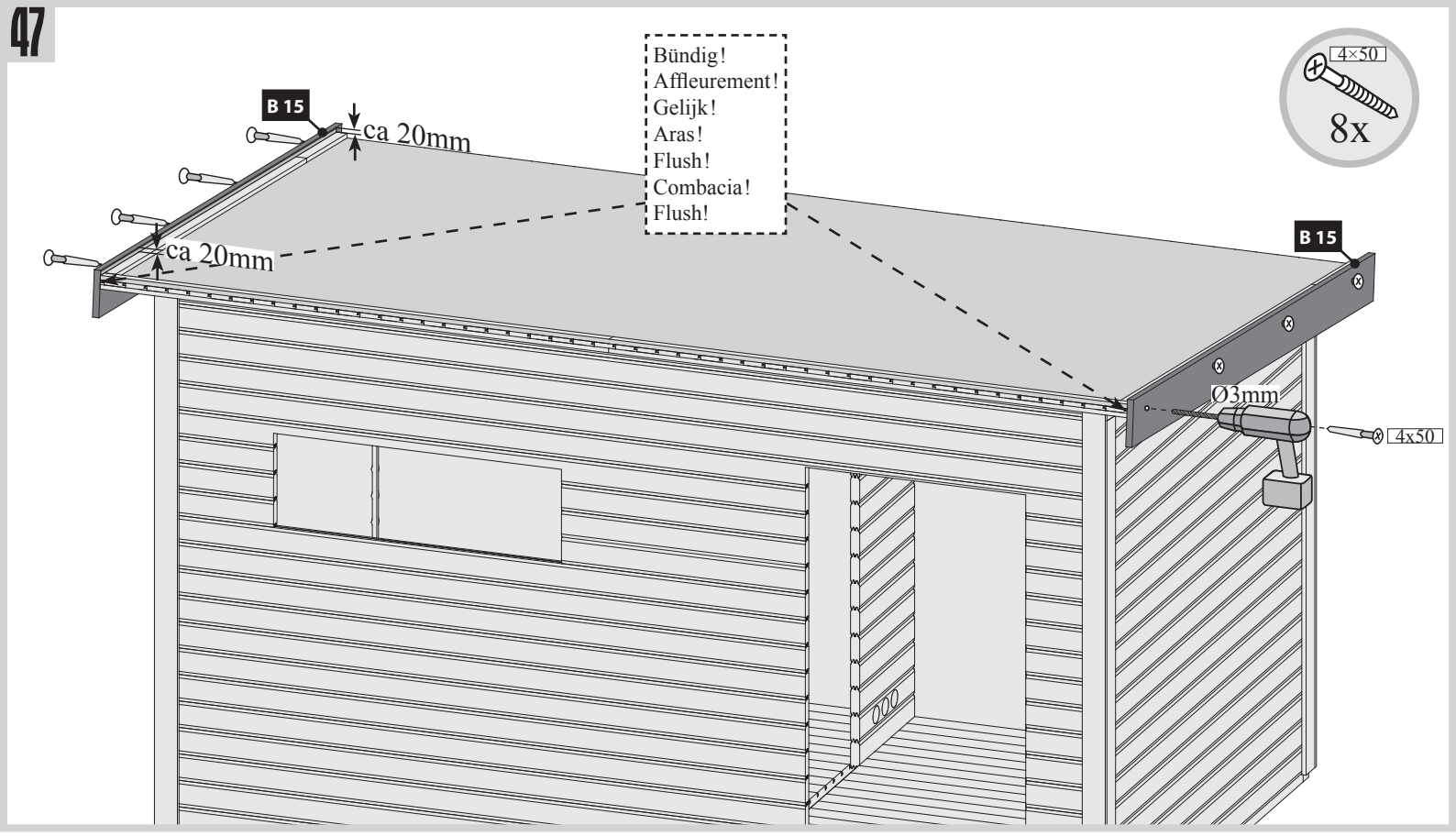
B 15
ca 20mm
ca 20mm
Bündig!
Affleurement!
Gelijk!
Aras!
Flush!
Combacia!
Flush!
4×50
8x
B 15
Ø3mm
4x50

48

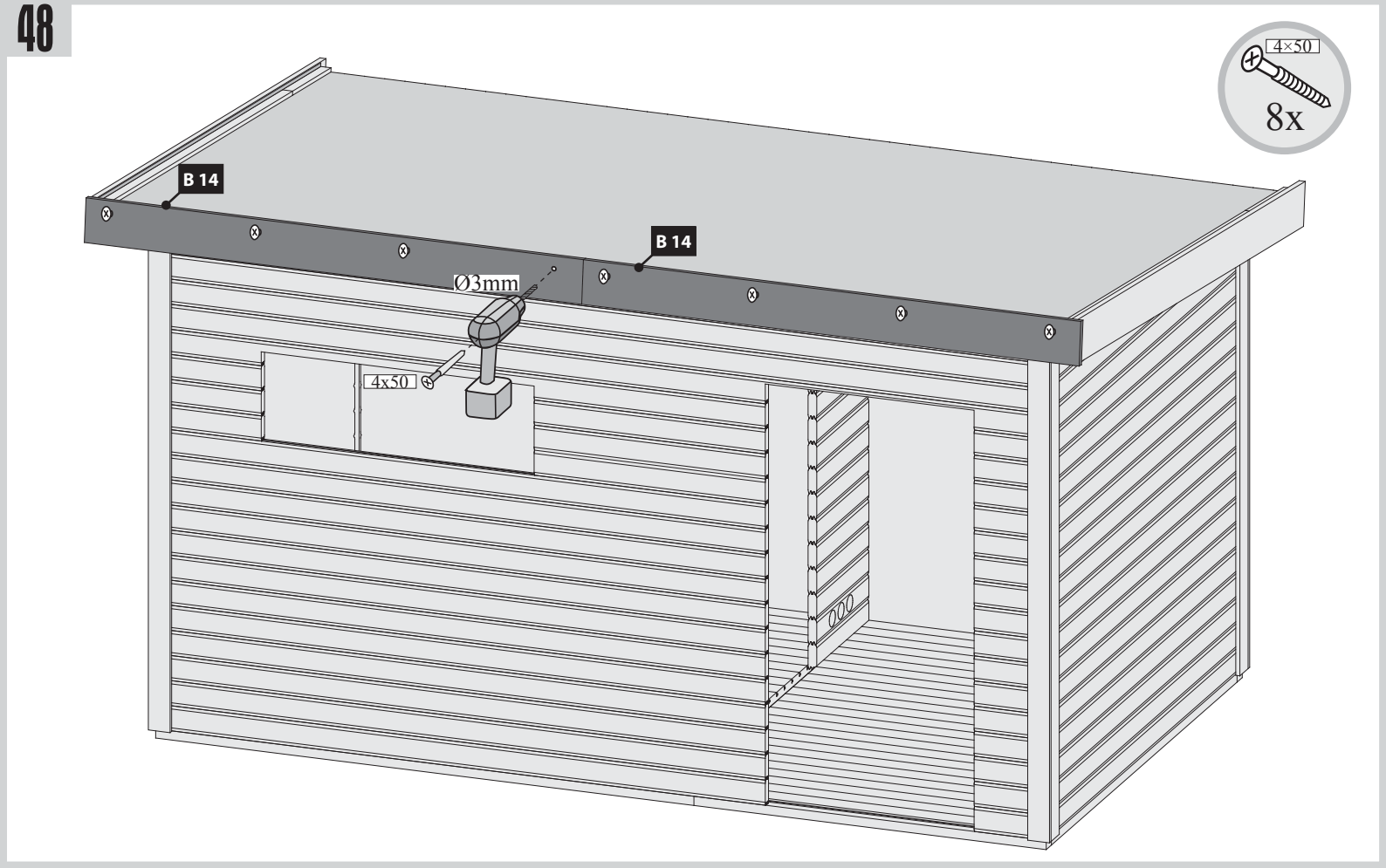
4×50
8x
B 14
B 14
Ø3mm
4x50

49

1x

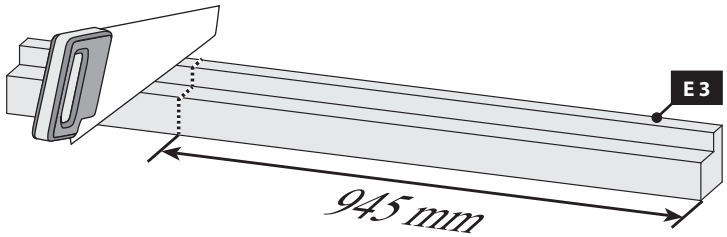
E 3
945 mm

50

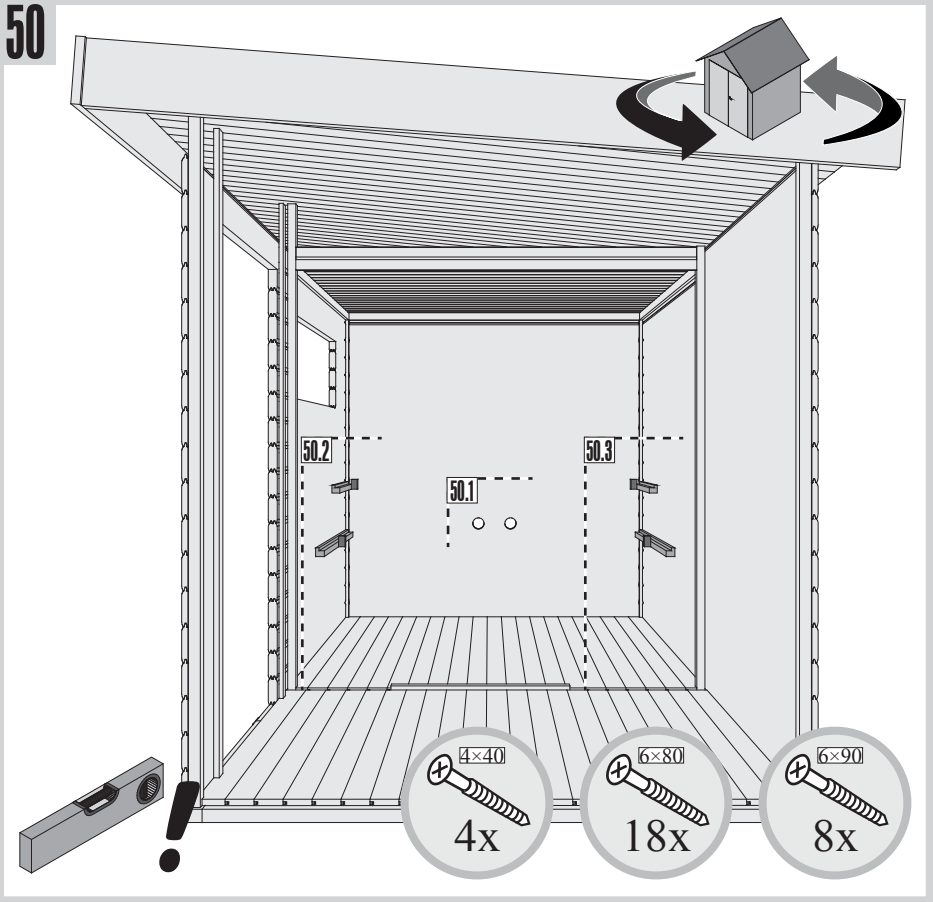

50.2-1

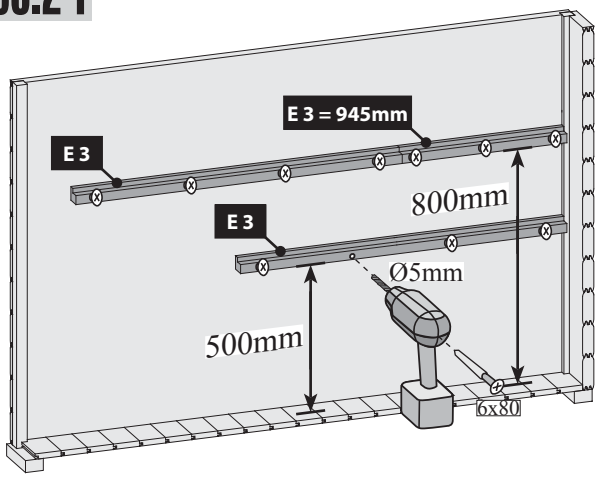

50.2-2

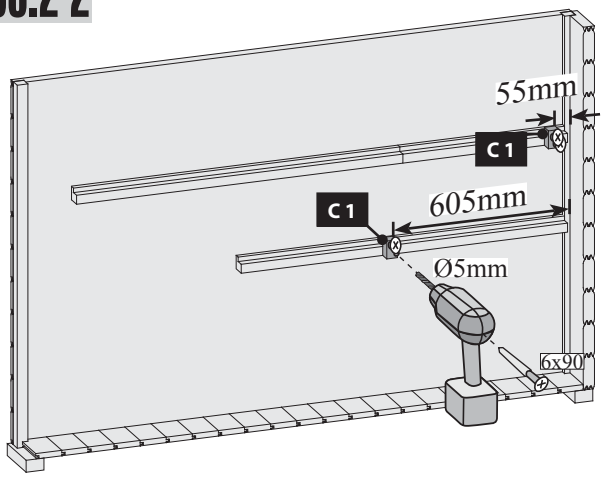

50.1-1

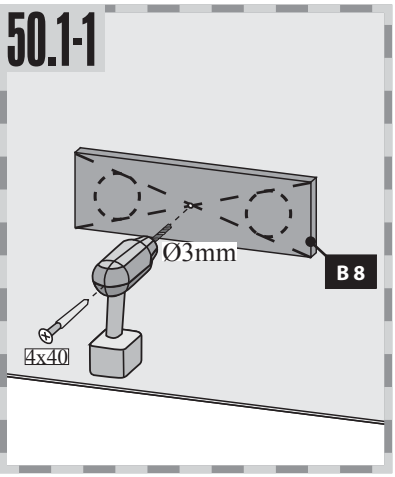

50.1-3

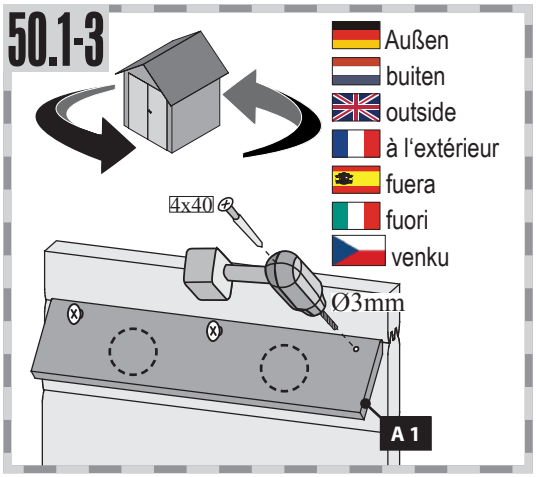

50.3-1

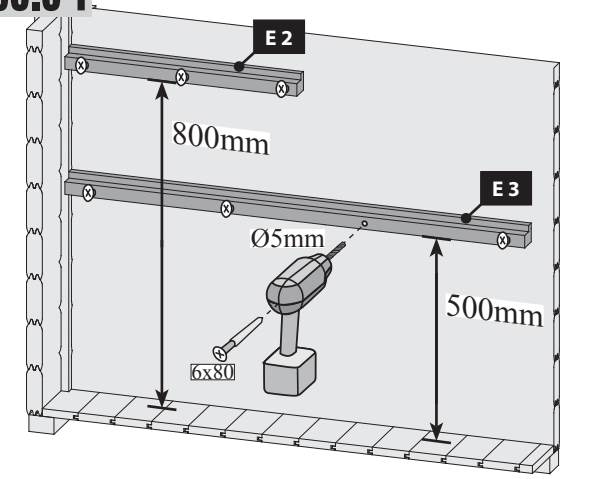

50.1-2

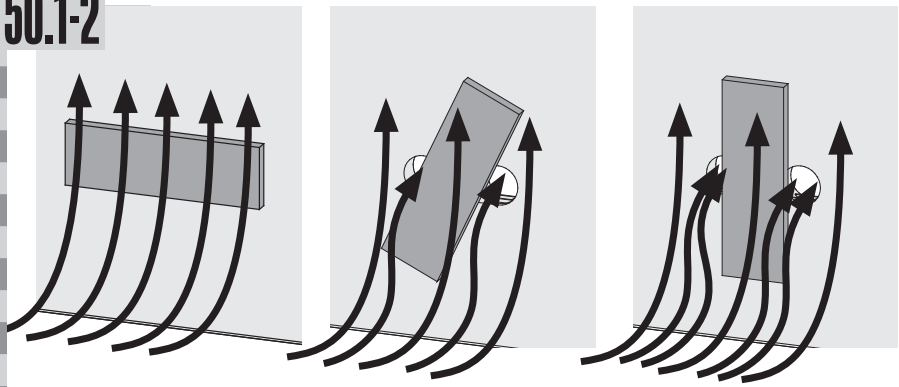

Hier ist die Funktionsweise des Brettes abgebildet. Regeln Sie damit die Abluft nach Ihren eigenen Wünschen.

Ceci représente le mode de fonctionnement de la planche. Avec elle, régulez l'écoulement de l'air selon vos désirs.

This figure shows the functional principle of the board. Regulate the exhaust air according to your own wishes.

Hier is de werking van het plankje afgebeeld. Regel daarmee de luchtafvoer naar eigen wens.

Aquí está representada la forma de funcionamiento de la tabla. Regule con ello el aire de salida según sus propios deseos.

Viene illustrato il principio di funzionamento della tavoletta di regolazione della ventilazione. Con essa si può regolare a piacere la ventilazione.

Zde je zobrazená funkce desky. Regulujte s ní odsávací vzduch dle Vašeho přání.

50.3-2

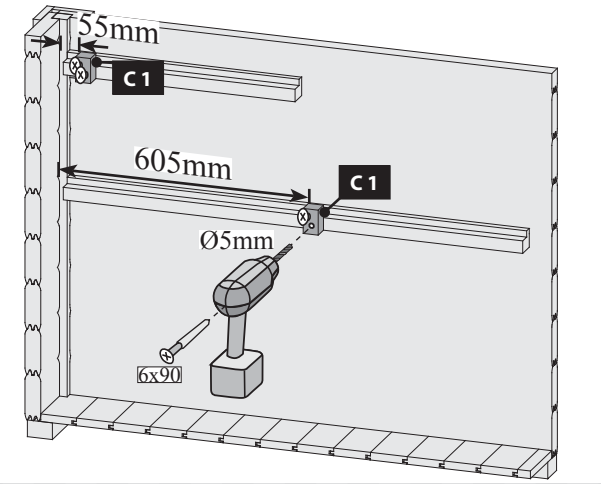

51

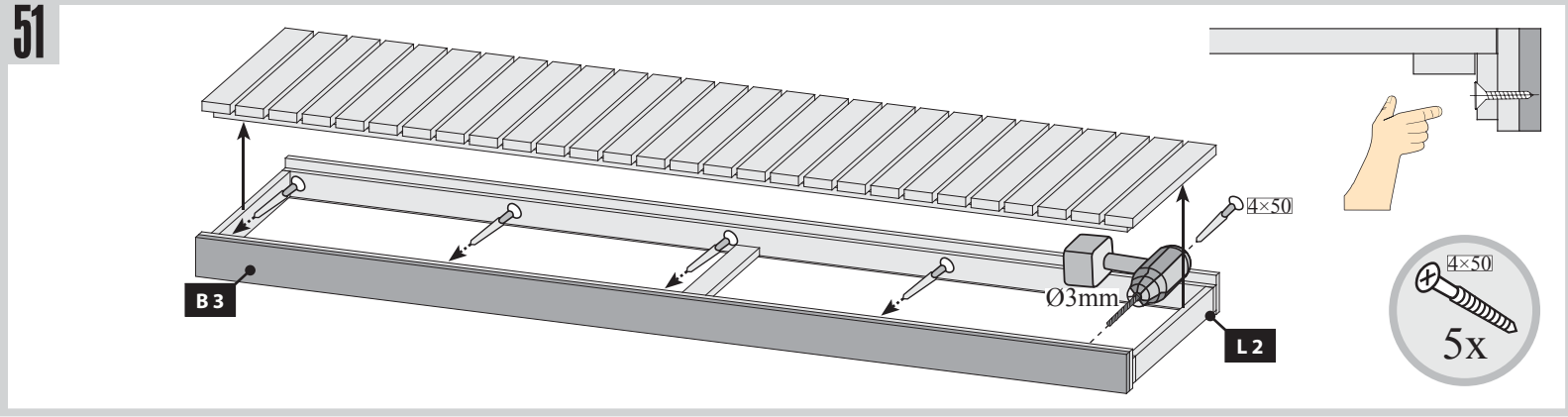

52

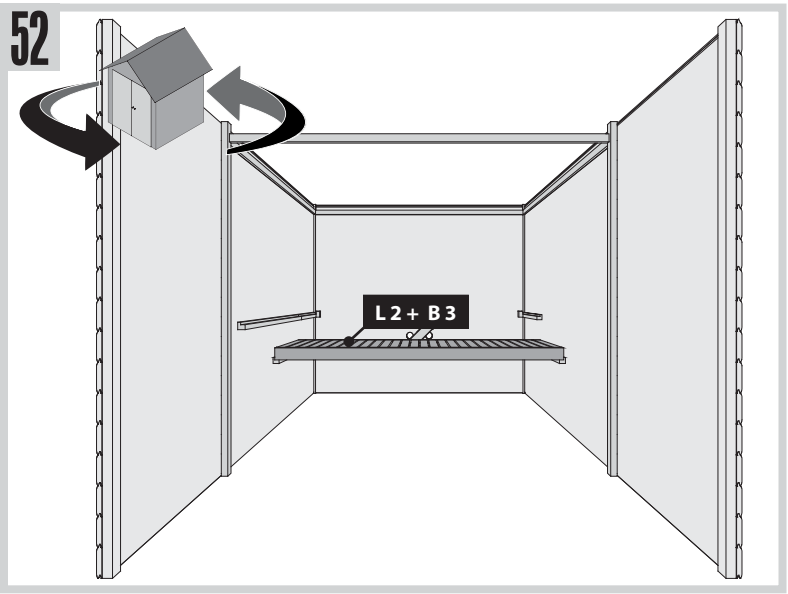

53

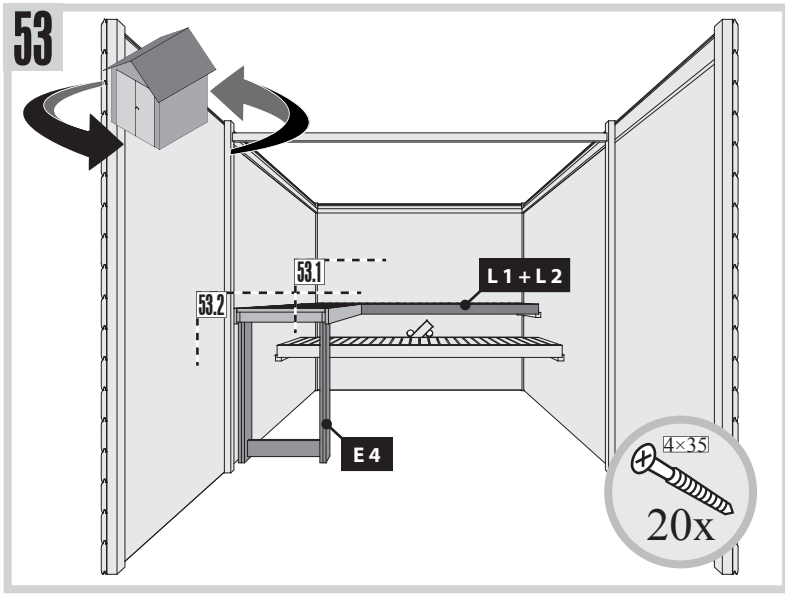

53.1-1

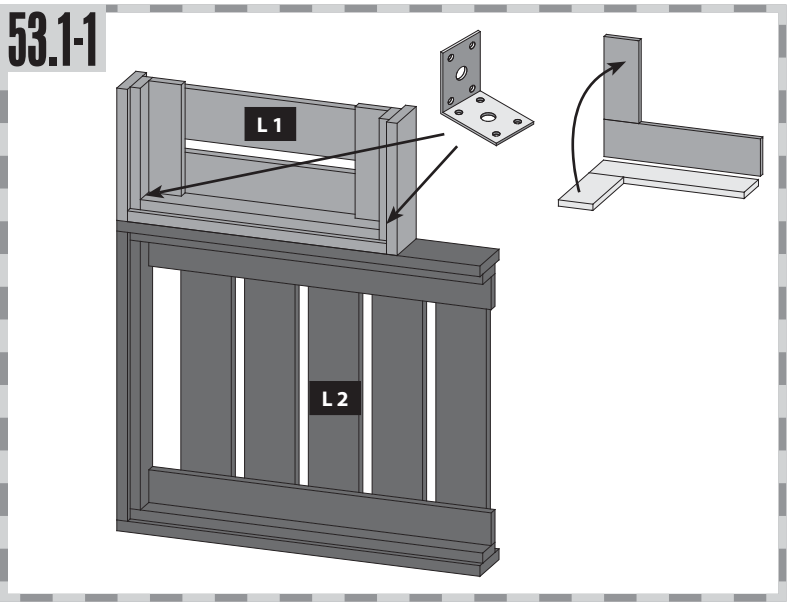

53.1-2

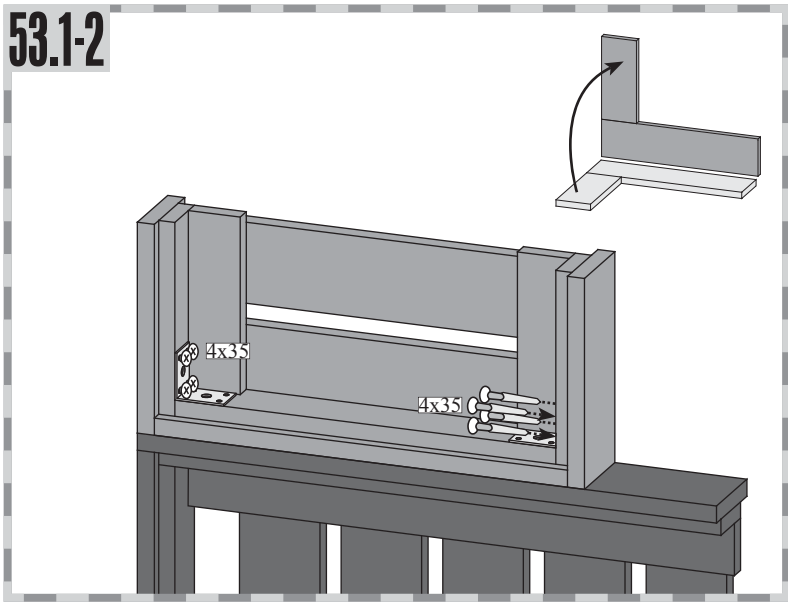

53.1-3

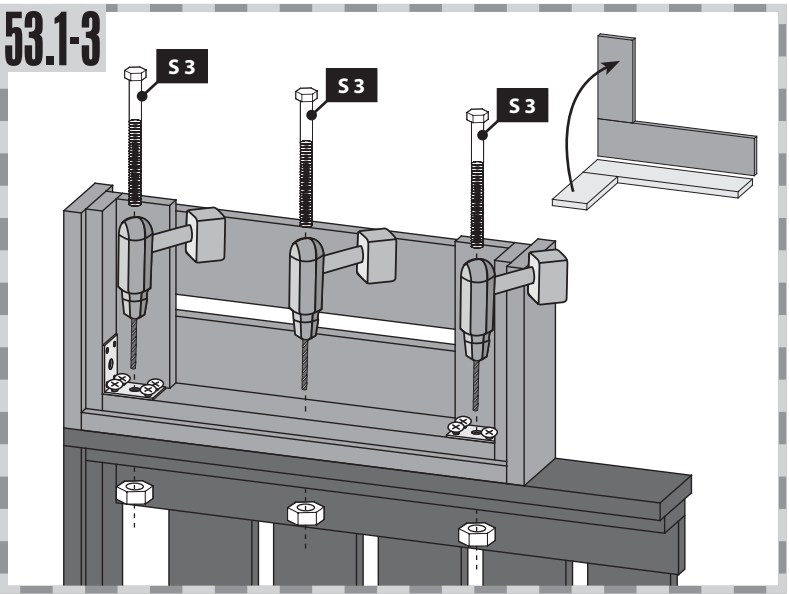

53.2

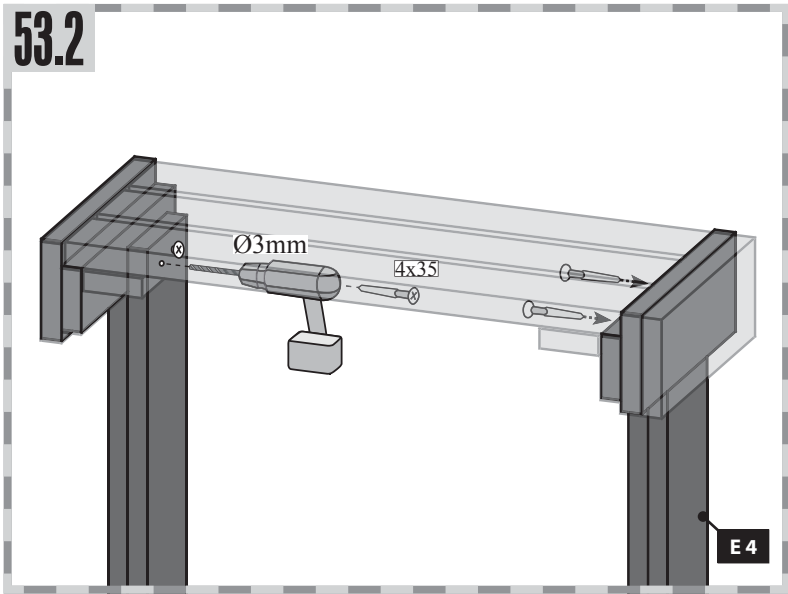

54

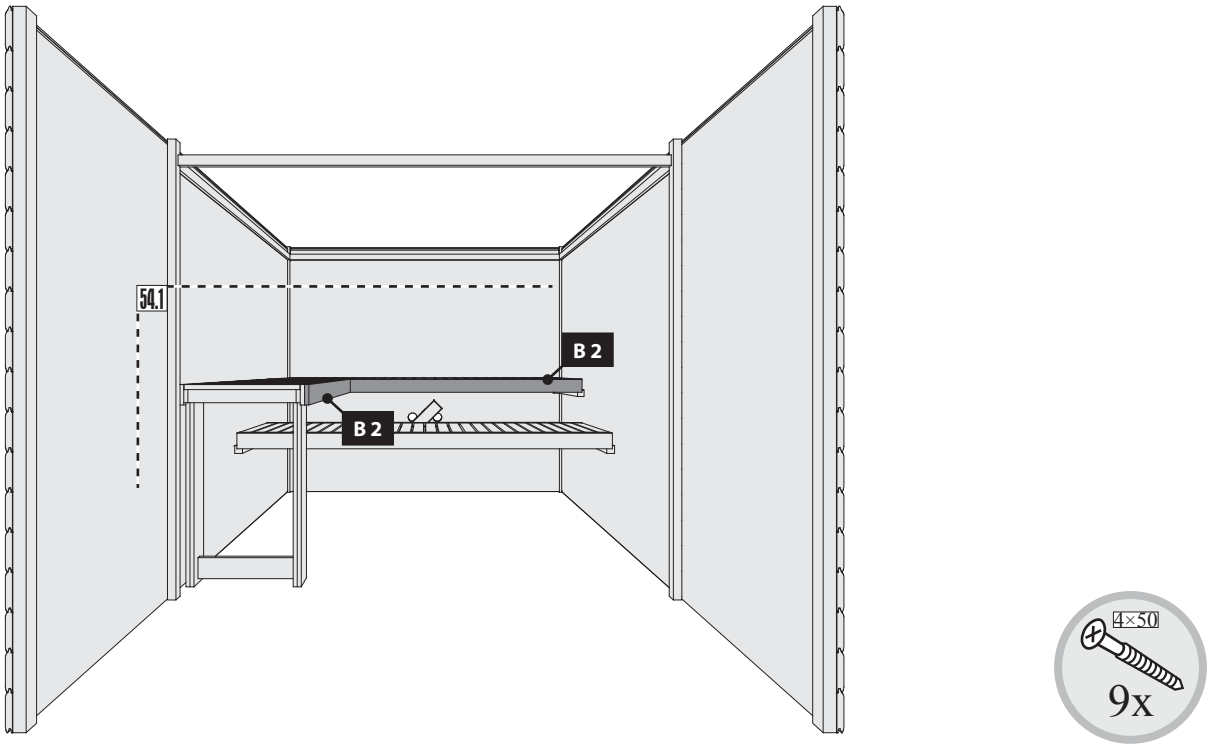

54.1

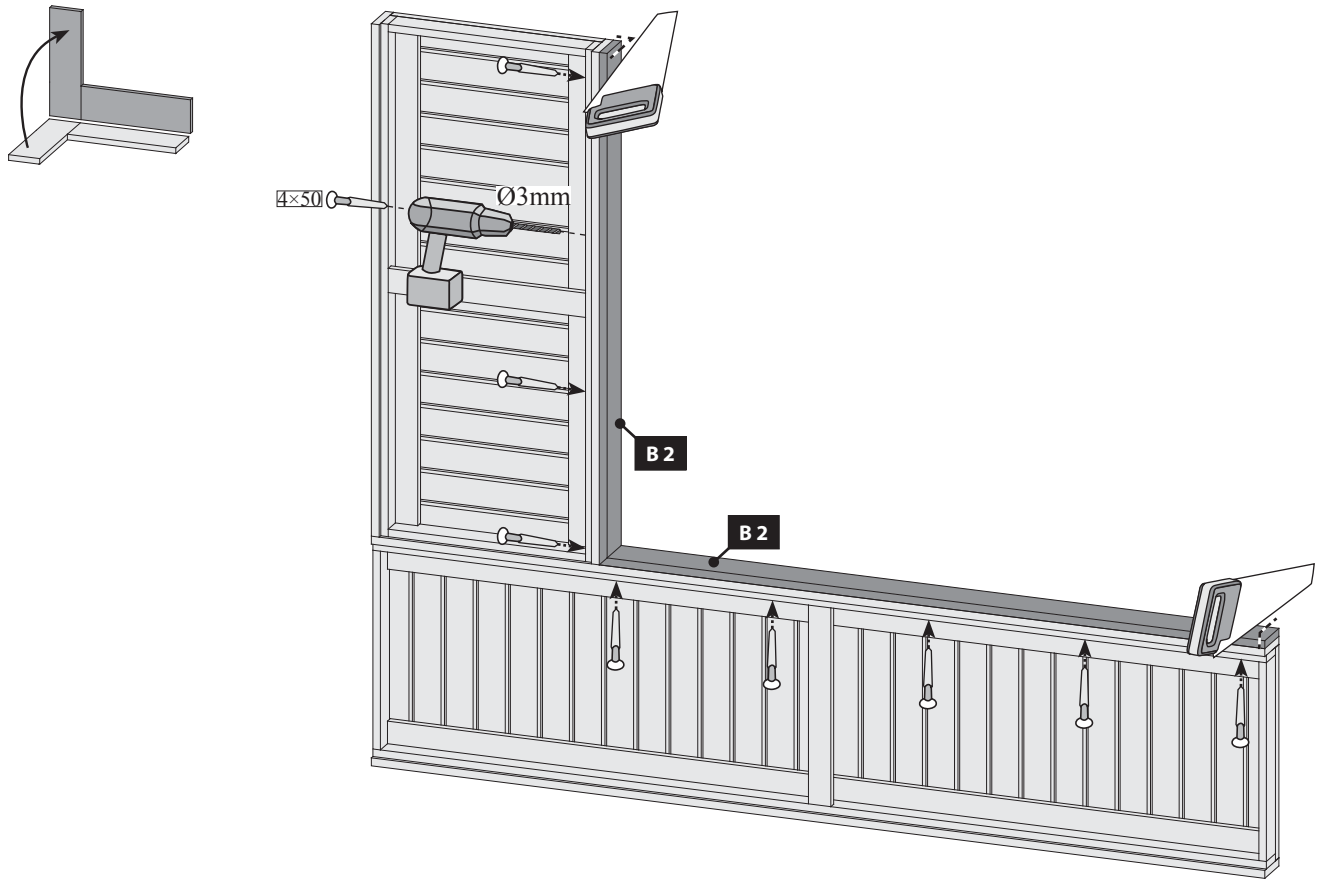

55

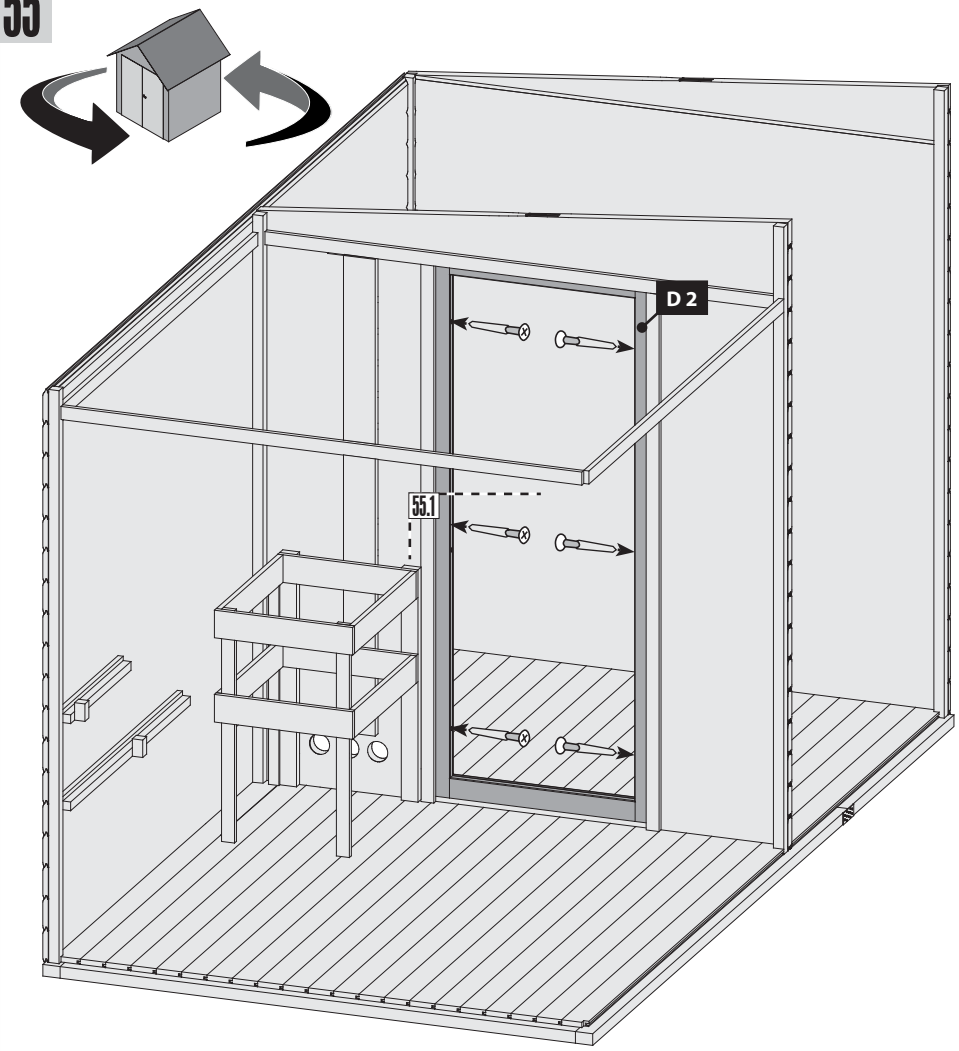

55.1-1

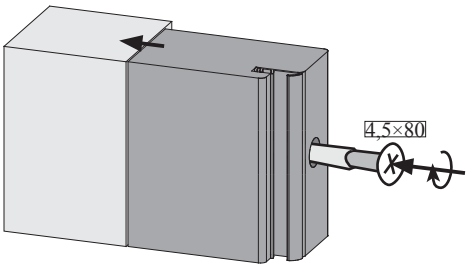

55.1-1

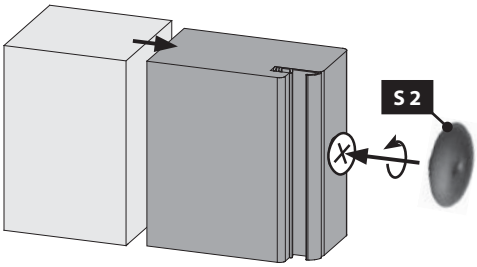

Einbau Saunatür
Installation de porte Sauna
Sauna door installation
Sauna deur installatie
Instalación de la puerta Sauna
Installazione porta Sauna
Sauna Instalace dveře

!!! 01 – 03 !!!

56

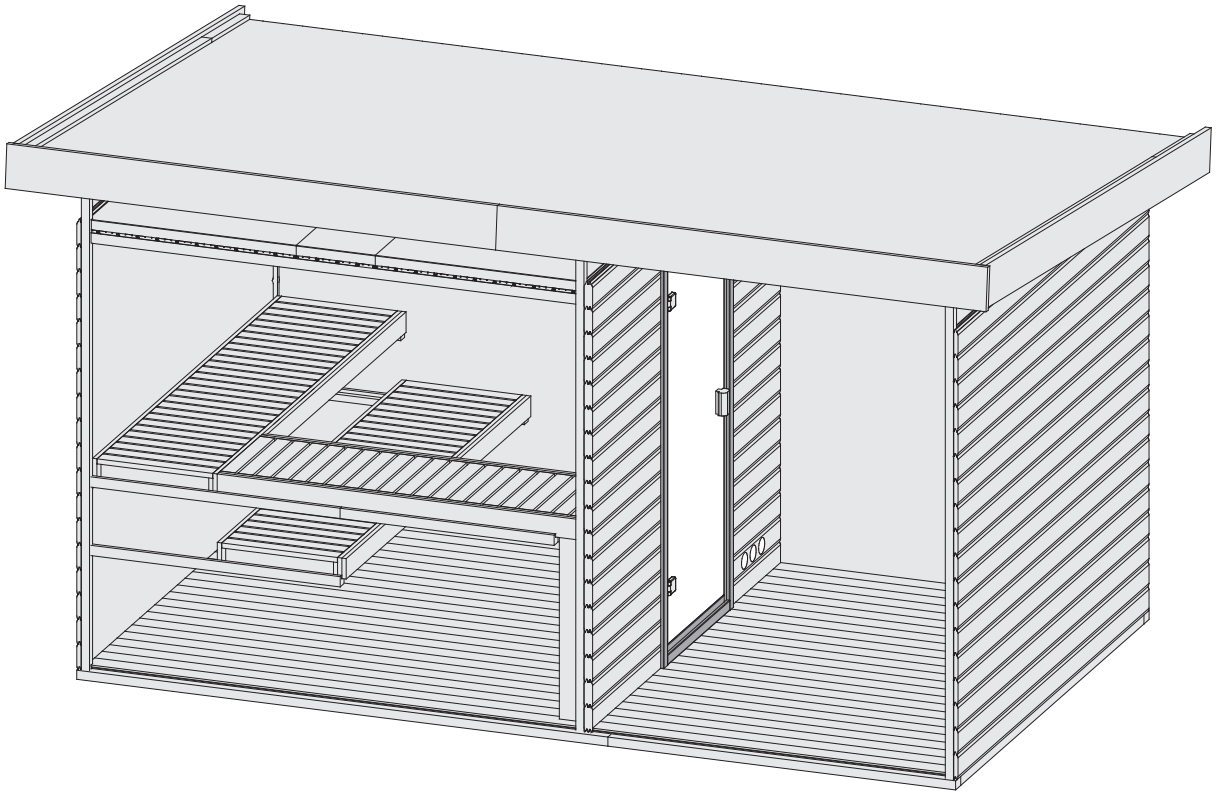

57

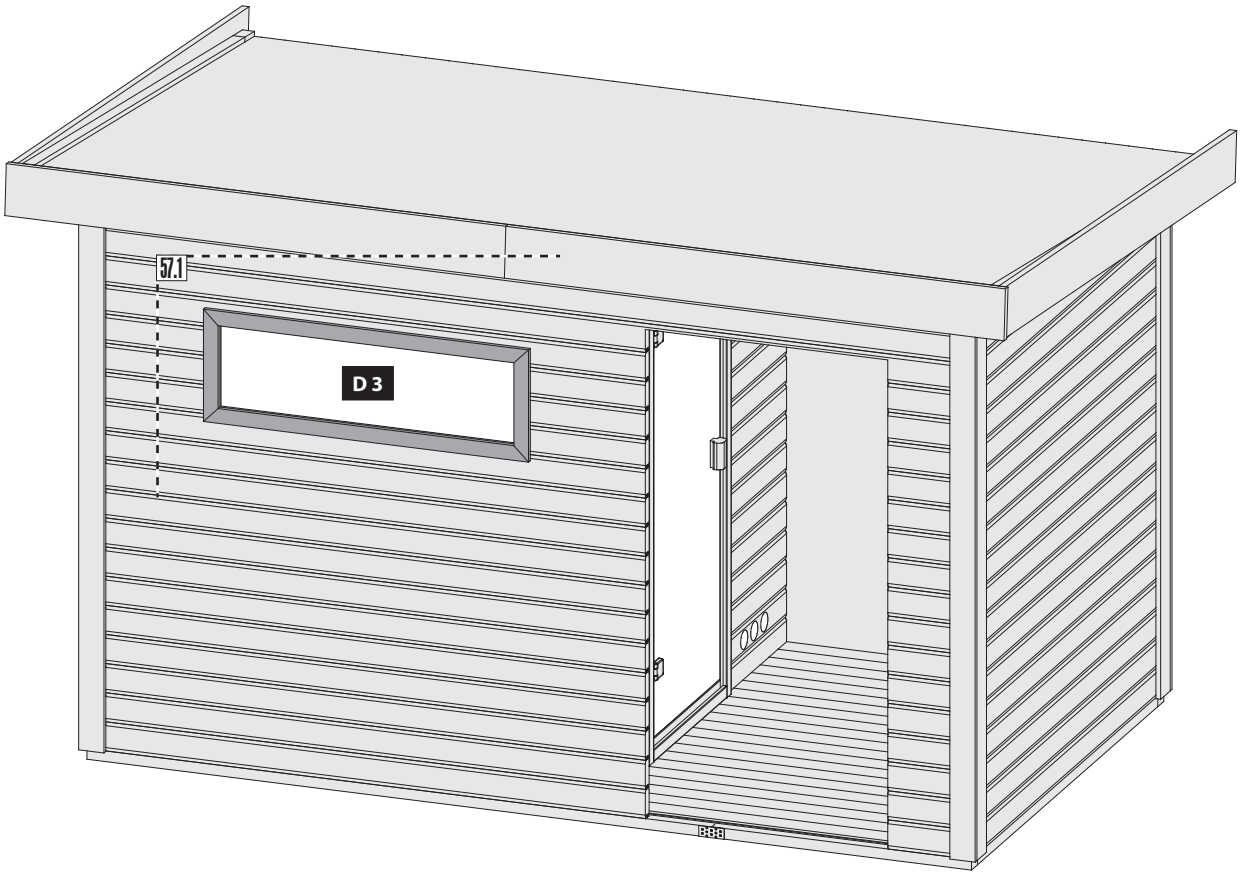

57.1-1

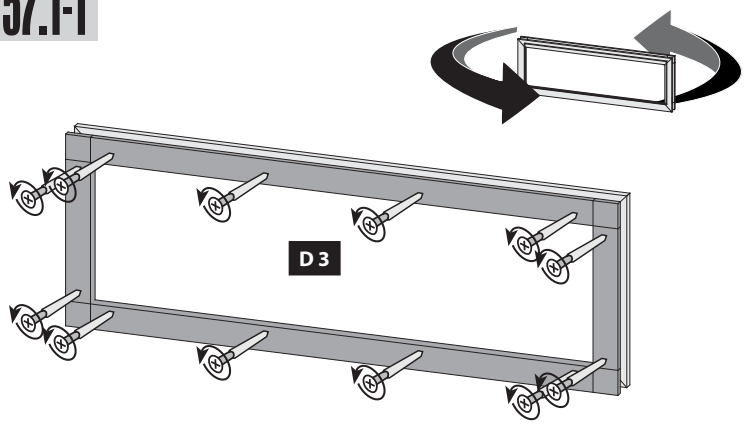

57.1-2

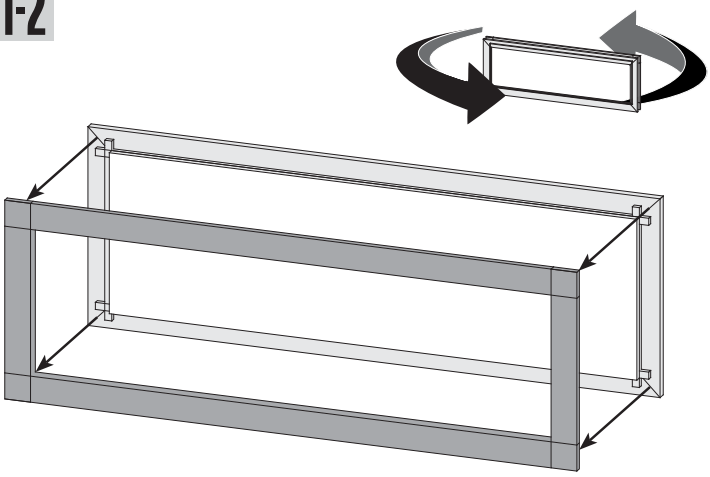

57.1-3

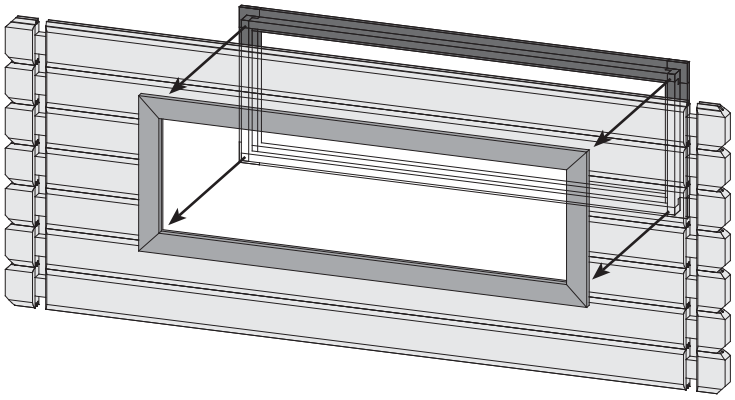

57.1-4

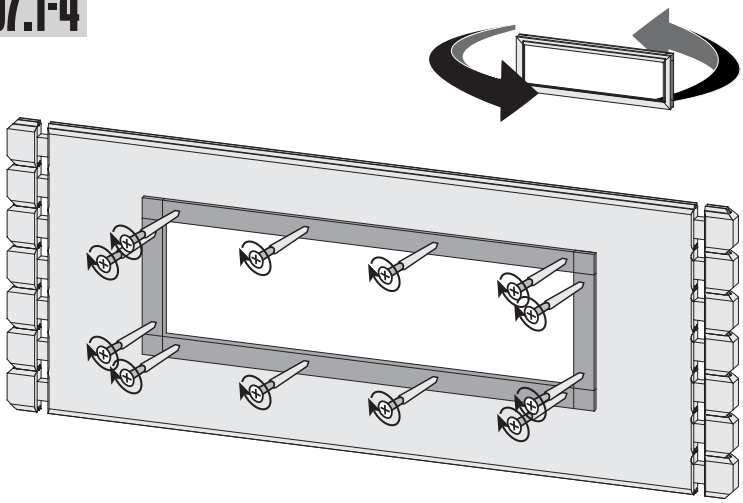

Saunahaus ohne Vorraum
Saunahuis zonder voorkamer
Sauna sans antichambre

Sauna Sin antesala
Sauna house without anteroom
Sauna senza antibagno

Saunový dům bez předsíně
Sauna hus uden anteroom

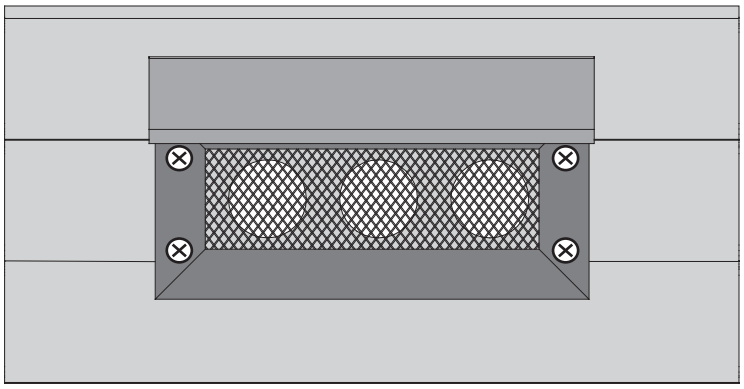

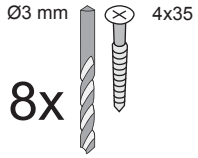

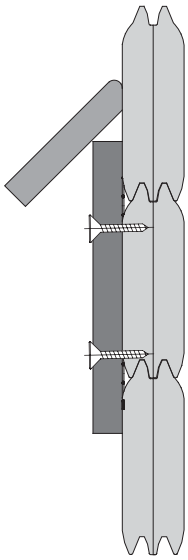

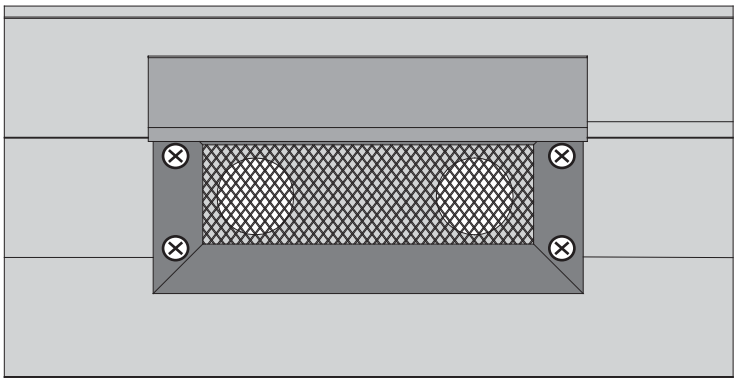

Saunahaus mit Vorraum
Saunahuis met voorkamer
Sauna avec antichambre

Sauna con antesala
Sauna house with anteroom
Sauna con antibagno
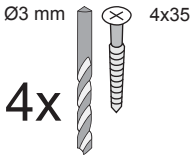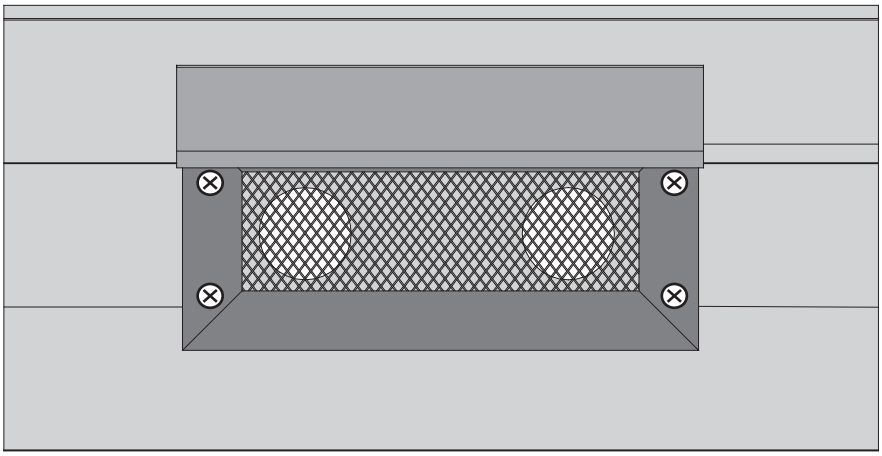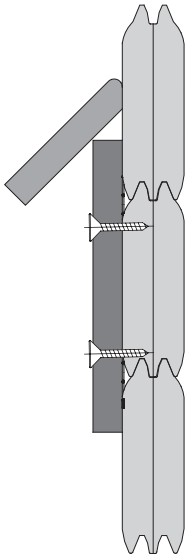
Saunový dům s předsíní
Sauna hus med anteroom