15.03.2018

85384

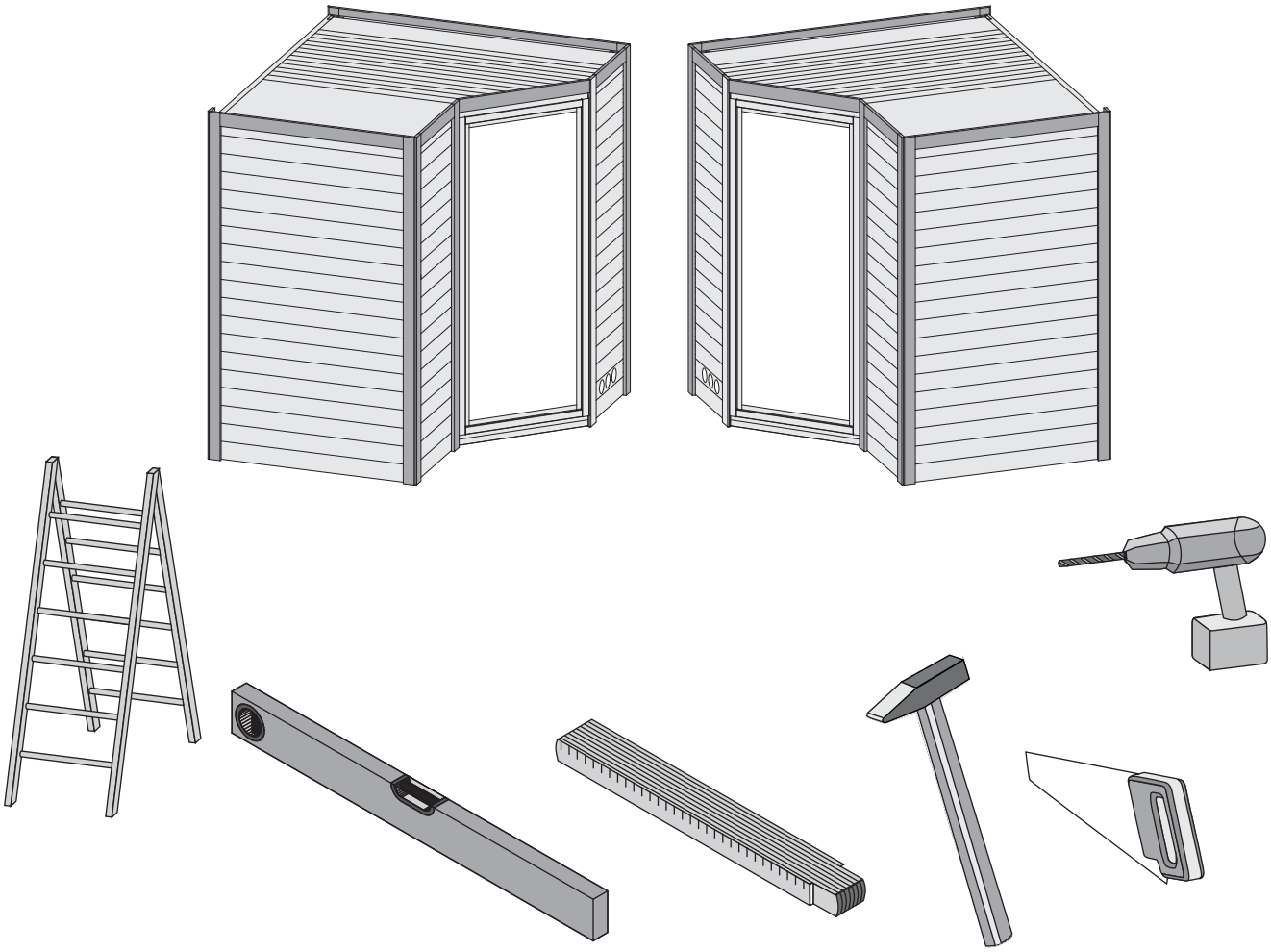

Aufbauanleitung

Building Instructions

notice de montage

montagehandleiding

Montagevejledning

Instrucciones de construcción

Istruzioni per il montaggio

Montážní návod

+49 421 38693 33

Vergleichen Sie zuerst die Material-liste mit Ihrem Paketinhalt! Bitte haben Sie Verständnis, dass Beanstandungen nur im nicht aufgebauten Zustand bearbeitet werden können!

Vergelijk eerst de lijst van materialen met de inhoud van uw pakket! Reclamaties kunnen alleen in behandeling worden genomen zolang de onderdelen nog niet zijn gemonteerd!

Confrontate questa distinta materiali prima con il contenuto del pacchetto! Vi preghiamo di comprendere che eventuali reclami possono essere accolti solo prima del montaggio!

First compare the list of materials with your package contents! Please understand that complaints can be processed in the non-built status only!

Start med at kontrollere materialelisten med indholdet af den leverede pakke! Vi gør venligst opmærksom på at reklamationer kun kan behandles for materialer som ikke er blevet bearbejdet!

Nejprve překontrolujte obsah balení podle materiálového listu! Mějte pochopení pro to, že případnou reklamací se můžeme zabývat pouze tehdy, když díly nebudou smontované! Za pomoci tohoto seznamu můžete jednotlivé díly přiřadit k montážnímu návodu.

Commencez par comparer la liste du matériel avec le contenu de votre paquet! Sachez que nous traitons uniquement les réclamations concernant le matériel à l'état non monté!

En primer lugar, compare la lista de material con el contenido del paquete. Rogamos entienda que las reclamaciones sólo pueden ser tramitadas antes de montar el objeto!

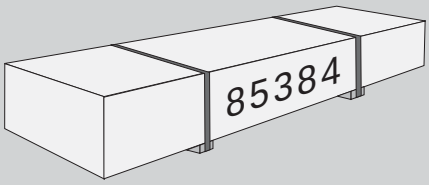

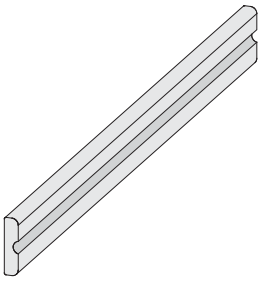

2 x A1	1810 x 90 x 22 mm	ID 26112

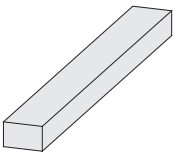

2 x B1	600 x 78 x 17 mm	ID 48532
1 x B2	900 x 78 x 17 mm	ID 48531
1 x B3	1200 x 78 x 17 mm	ID 48527
1 x B4	1800 x 78 x 17 mm	ID 48524
1 x B5	1100 x 45 x 18 mm	ID 21085
1 x B6	1675 x 45 x 18 mm	ID 21086
1 x B7	300 x 95 x 18 mm	ID 19130
4 x B8	60 x 38 x 28 mm	ID 20928
2 x B9	625 x 38 x 28 mm	ID 42302
2 x B10	1070 x 38 x 28 mm	ID 39452
1 x B11	1156 x 38 x 28 mm	ID 20693
1 x B12	1731 x 38 x 28 mm	ID 20698
1 x B13	1756 x 38 x 28 mm	ID 20699

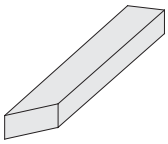

1 x C1	538 x 38 x 28 mm	ID 20688
1 x C2	654 x 38 x 28 mm	ID 20689

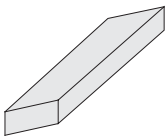

1 x C3	814 x 38 x 28 mm	ID 20692

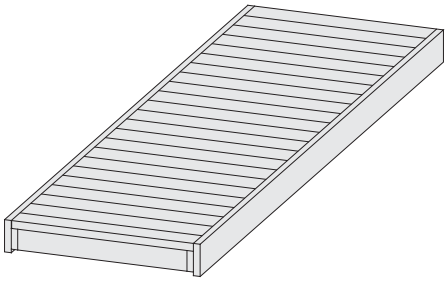

1 x L1	1810 x 550 x 95 mm	ID 43994
1 x L2	1810 x 600 x 95 mm	ID 85790

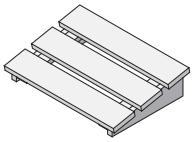

1 x L3		ID 20708

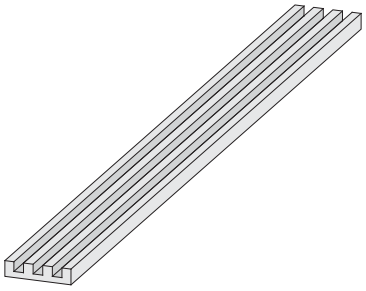

1 x E1	1820 x 140 x 26 mm	ID 26480

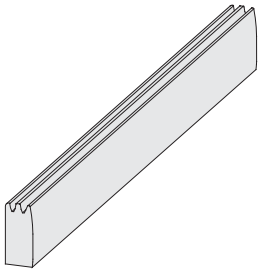

2 x H1	815 x 84 x 38 mm	ID 20635

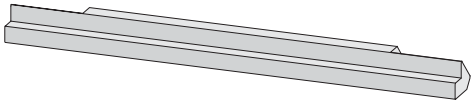

1 x Y1	2040 x 61 x 38 mm	ID 20701

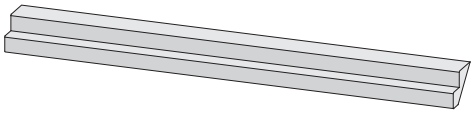

1 x Y2	2040 x 61 x 38 mm	ID 20702

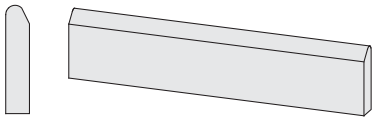

6 x G1	2085 x 78 x 17 mm	ID 48525
2 x G2	2085 x 95 x 17 mm	ID 48535

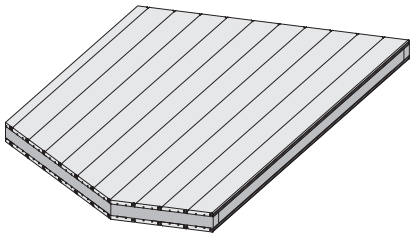

1 x N1	1727 x 904 x 68 mm	ID 56972

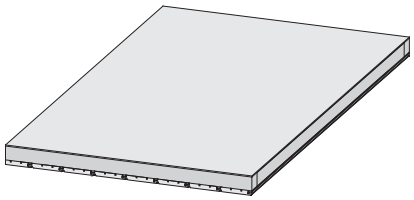

1 x N2	1727 x 225 x 57 mm	ID 43921
1 x N3	1152 x 681 x 57 mm	ID 43922

1 x W1	2040 x 689 x 40 mm	ID 20723

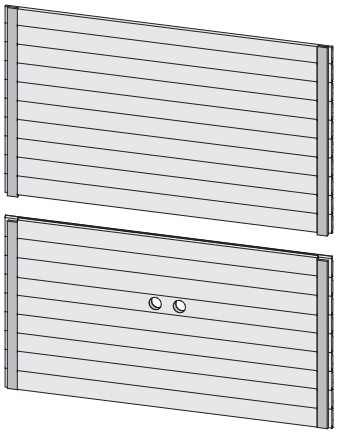

1 x W3	2040 x 1888 x 40 mm	ID 20712

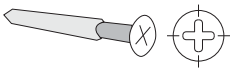

10 x	4 x 30 mm	ID 3686
100 x	4 x 50 mm	ID 3688
50 x	4 x 70 mm	ID 3689
35 x	6 x 60 mm	ID 14014

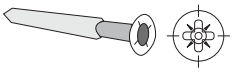

70 x	4,5 x 40 mm	ID 26285

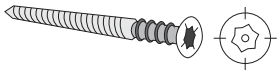

6 x	6 x 80 mm	ID 14266

70 x	4,5 x 30 mm	ID 26116
6 x	12 x 18 mm	ID 46403

1 x W2	2040 x 589 x 40 mm	ID 20722

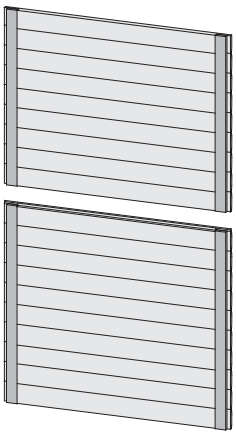

1 x W4	2040 x 1195 x 40 mm	ID 20717
1 x W5	2040 x 1770 x 40 mm	ID 20719

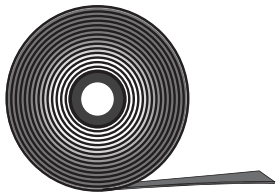

1 x	10 mm	ID 14025

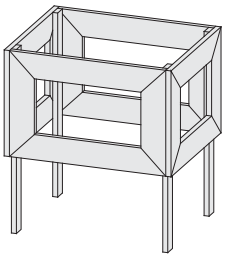

1 x		ID 27490

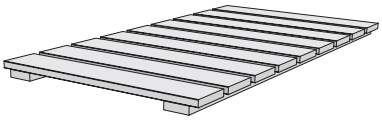

1 x		ID 72733

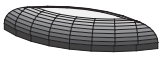

8 x		ID 26118

Übersicht
Overview
enquête
overzicht
undersøgelse
estudio
sondaggio
přehled

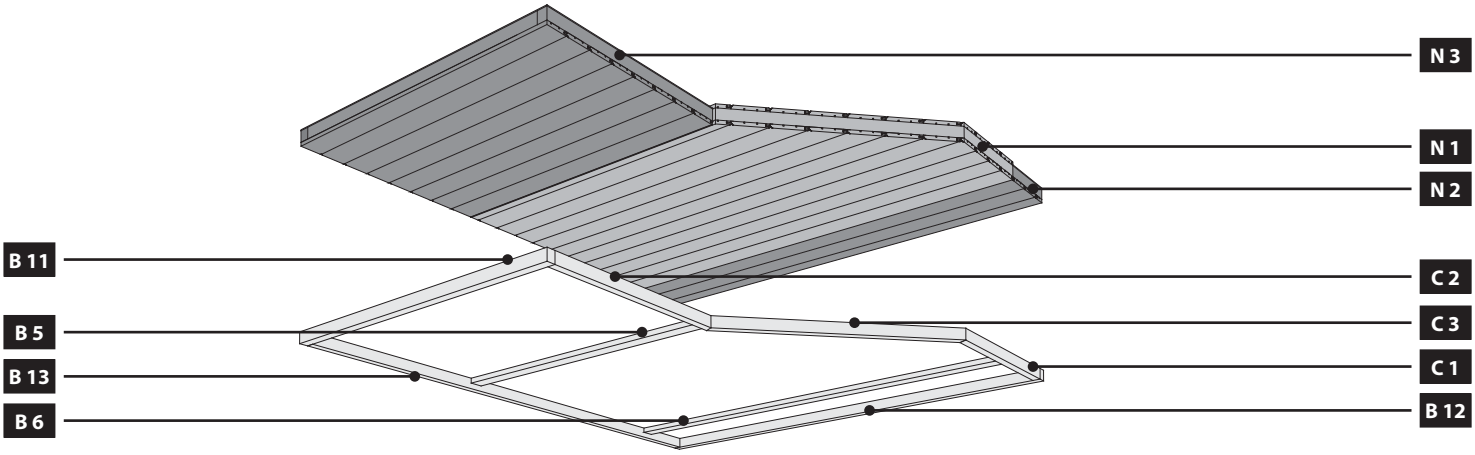

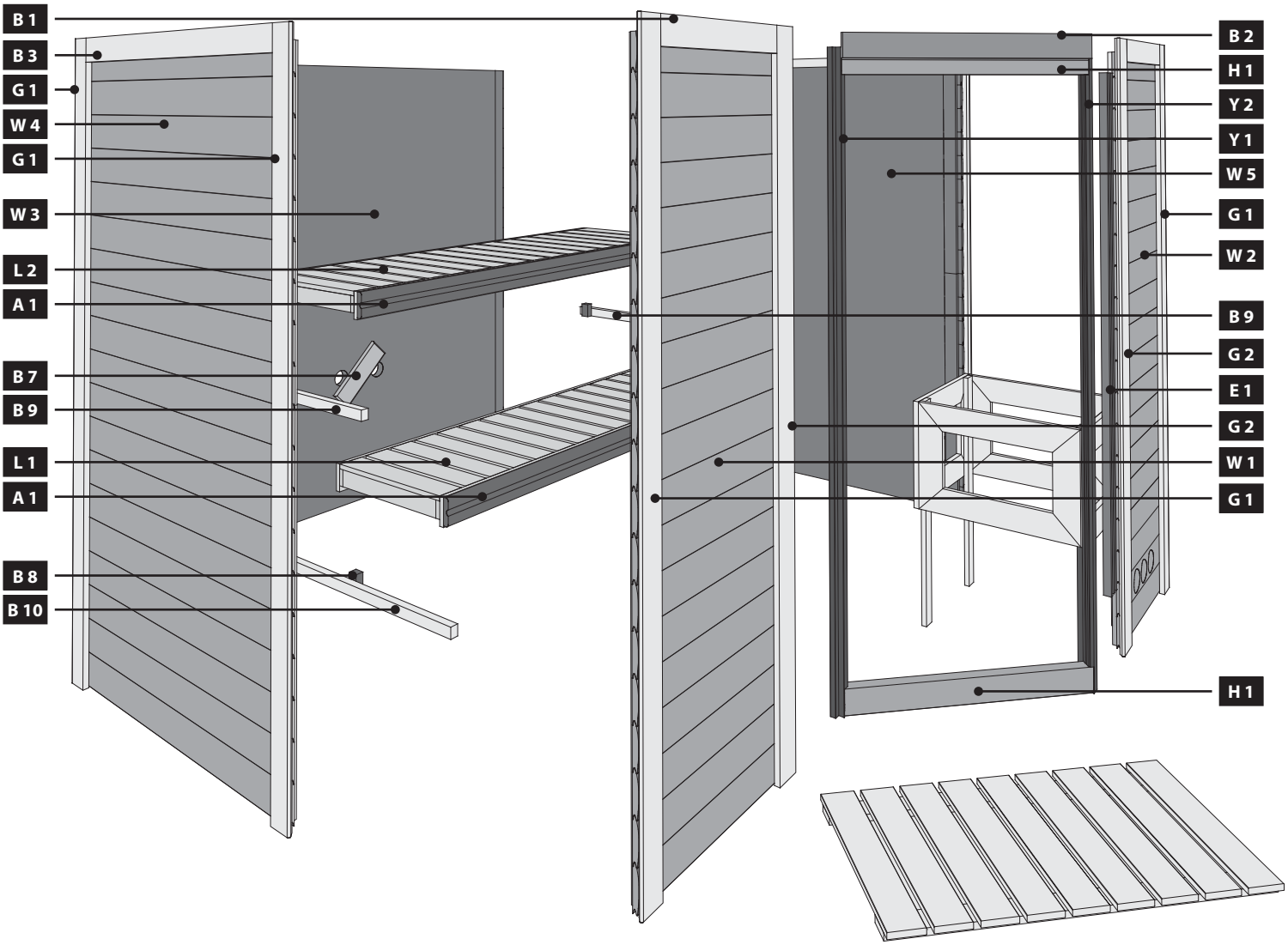

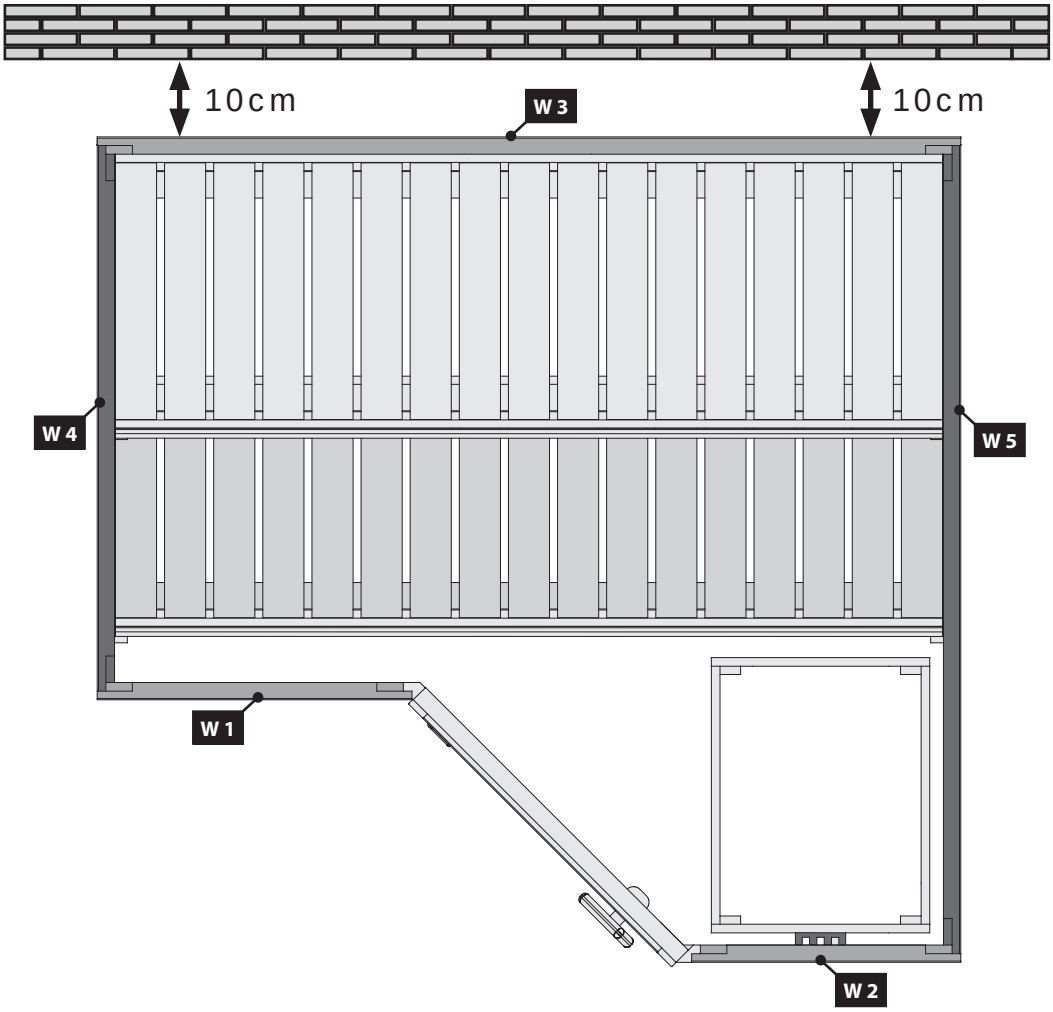
10cm
W 3
10cm
W 4
W 5
W 1
W 2

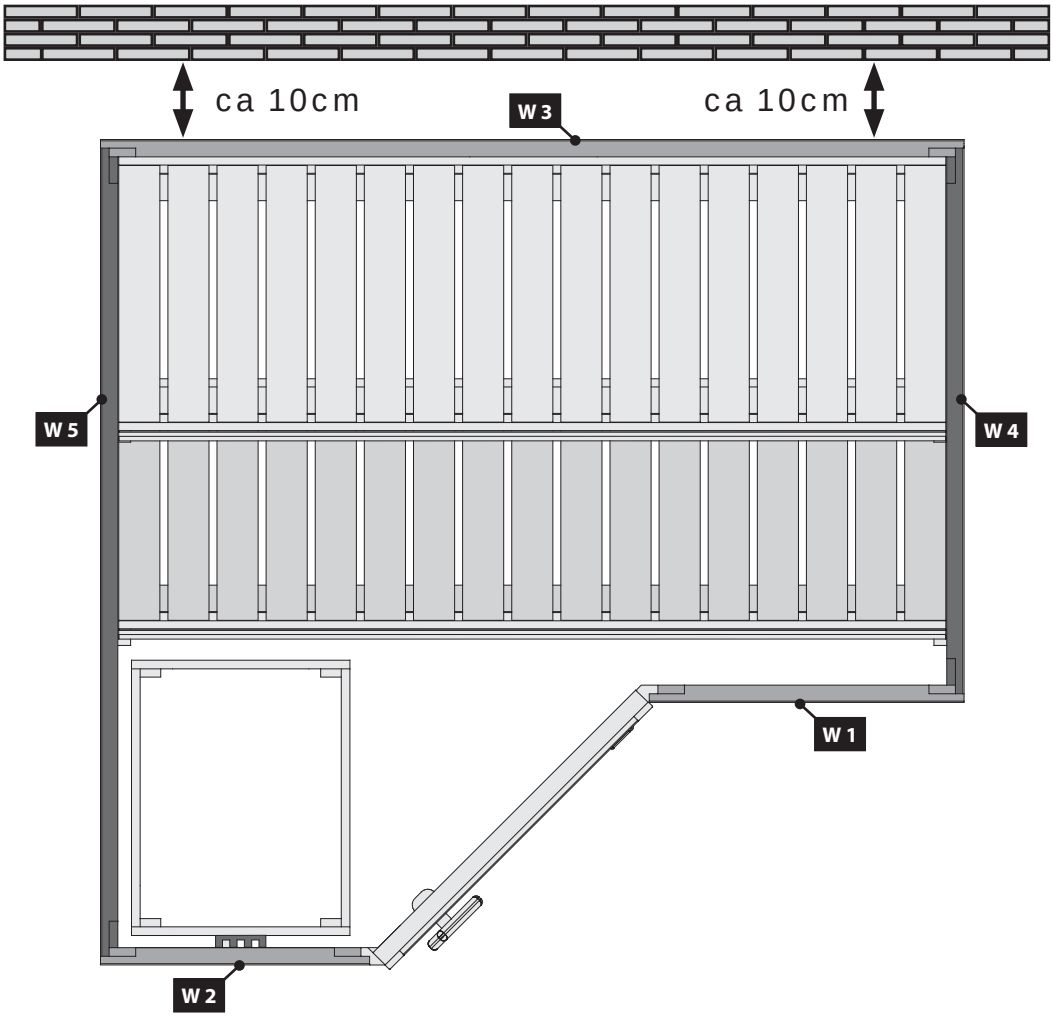
ca 10cm
W 3
ca 10cm
W 5
W 4
W 1
W 2

01

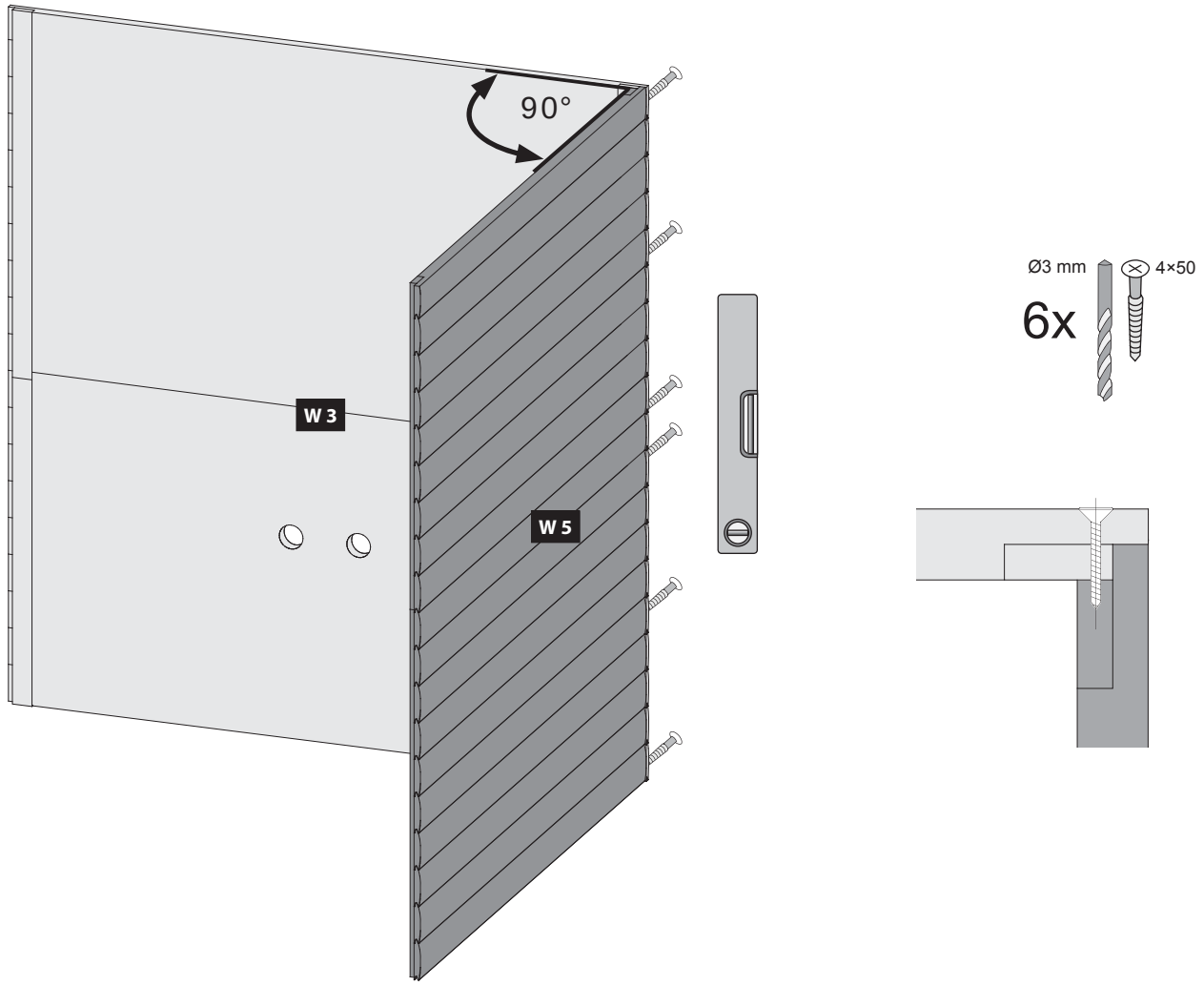

02

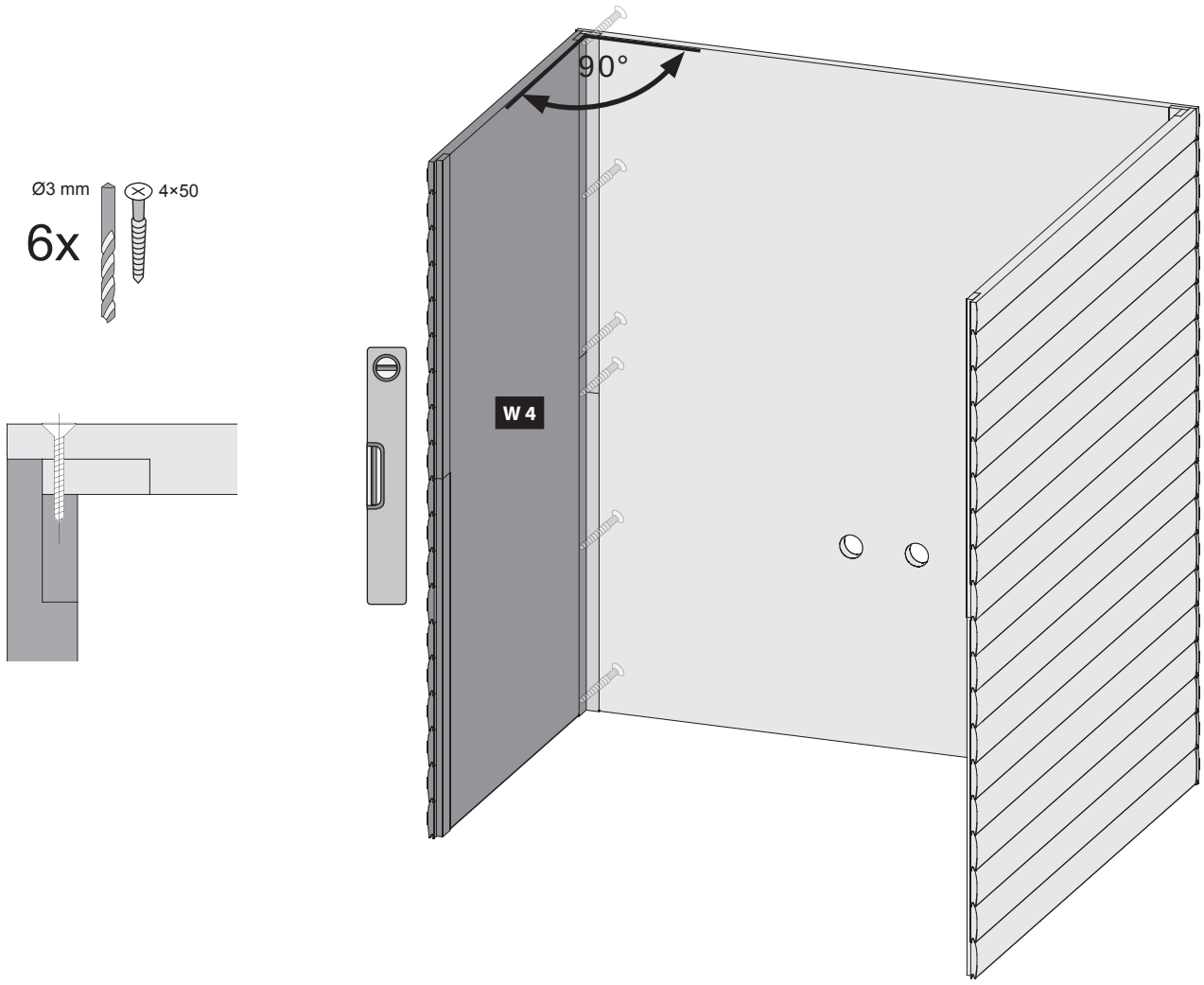

90°
90°
Ø3 mm
4×50
5x
W 1
W 2
Ø3 mm
4×50
5x

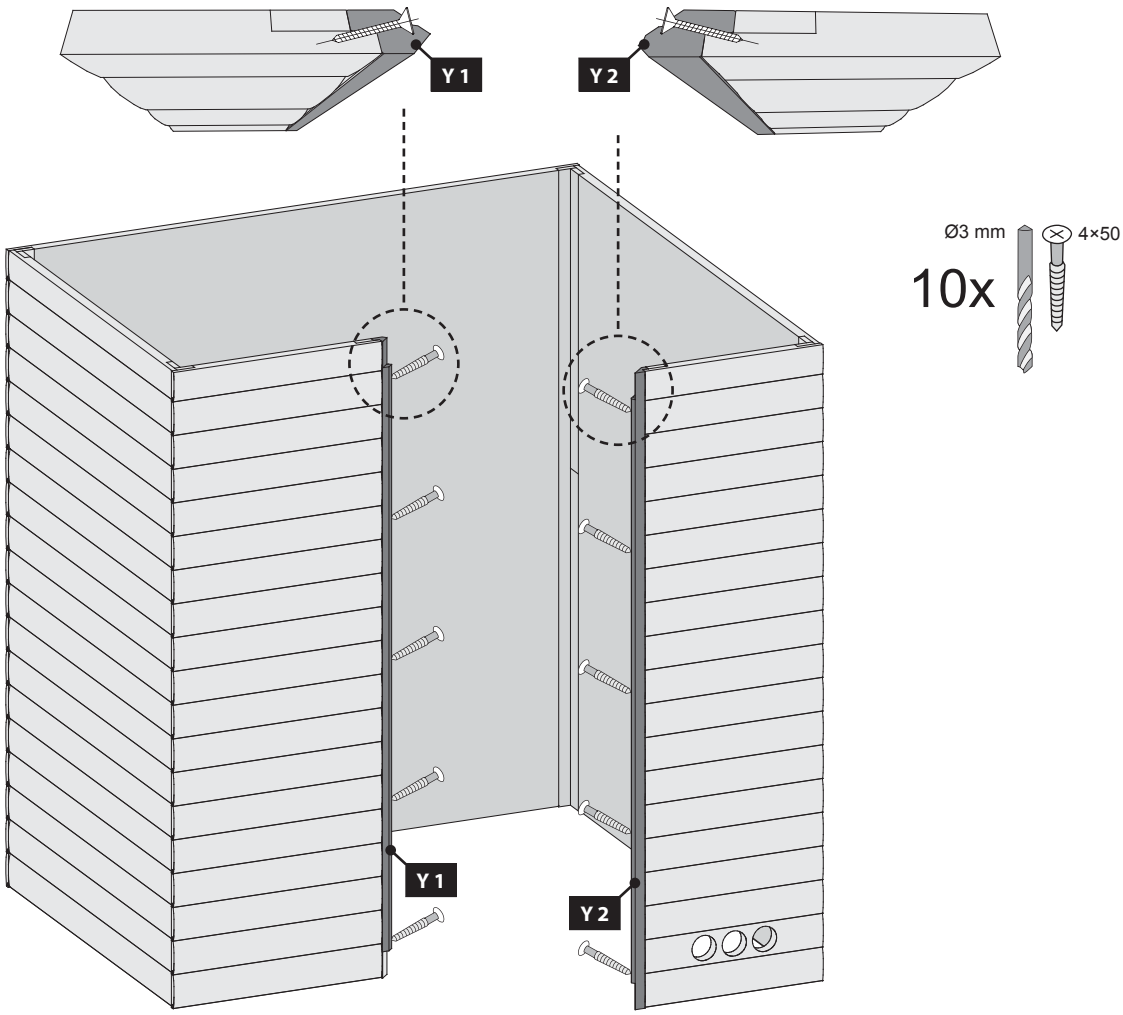
Y 1
Y 2
Ø3 mm
4×50
10x
Y 1
Y 2

05

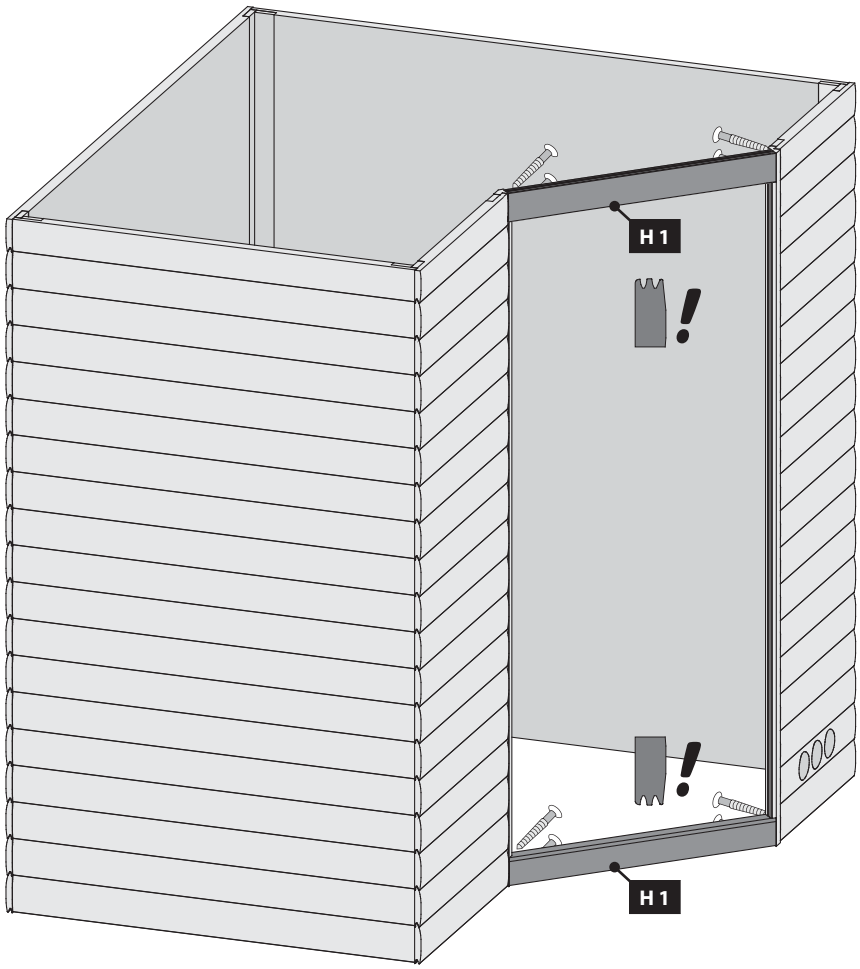

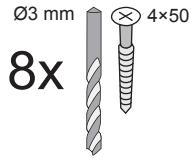

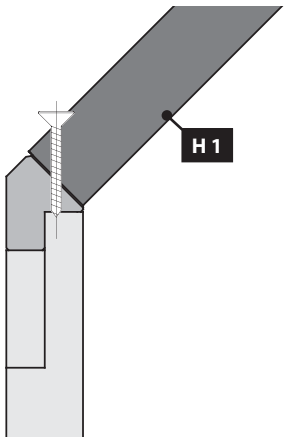

STOP

01 — 03

Einbau Saunatür

Installation de porte Sauna

Sauna door installation

Sauna deur installatie

Instalación de la puerta Sauna

Installazione porta Sauna

Sauna Instalace dveře

06

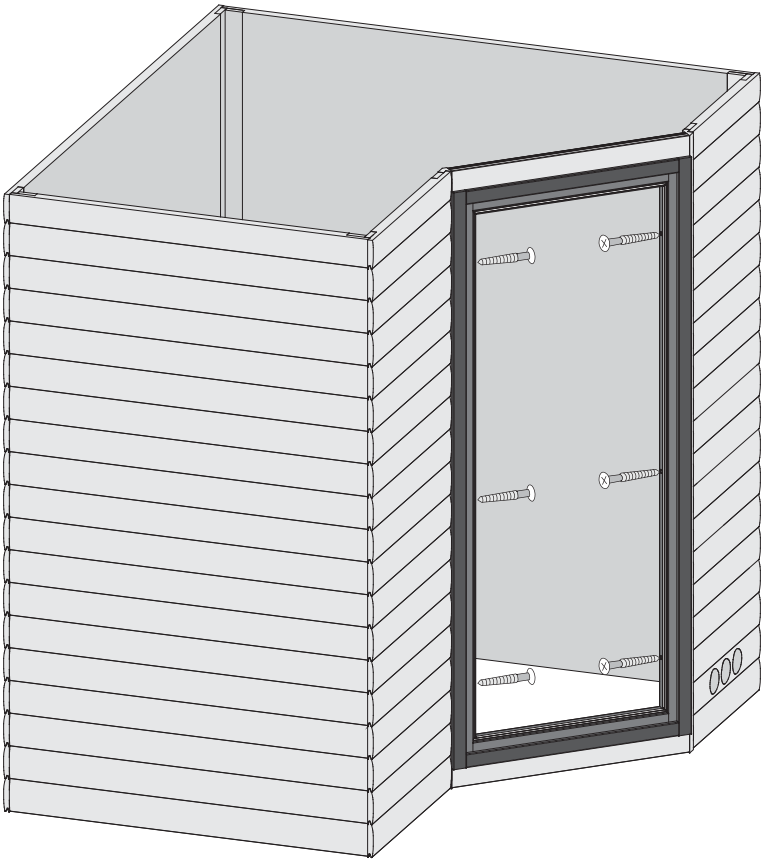

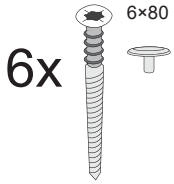

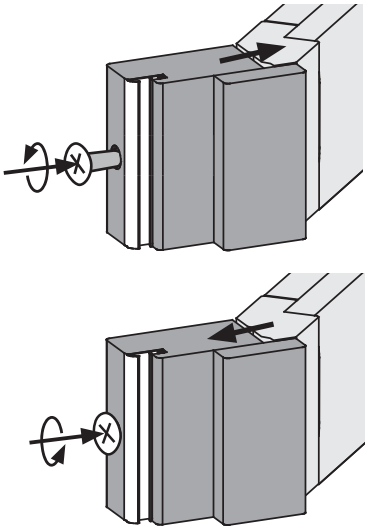

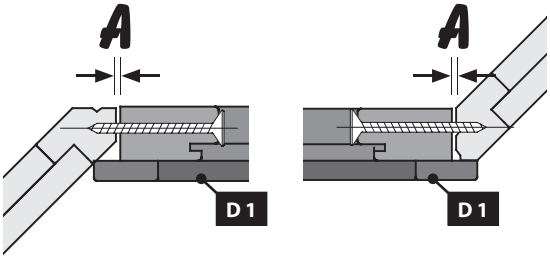

B 12

B 13

C 1

Ansicht oben

View above

Voir ci-dessus

Bekijk hierboven

Ver arriba

Visualizza sopra

Zobrazit výše

C 3

C 2

B 11

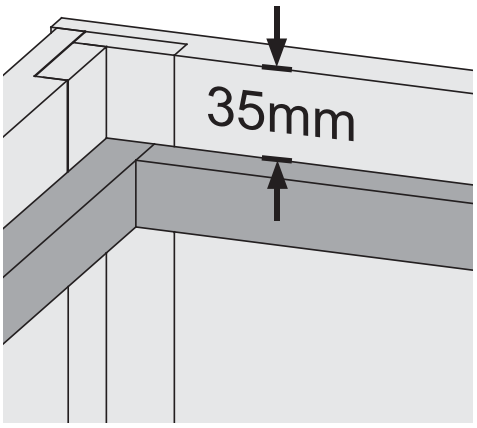

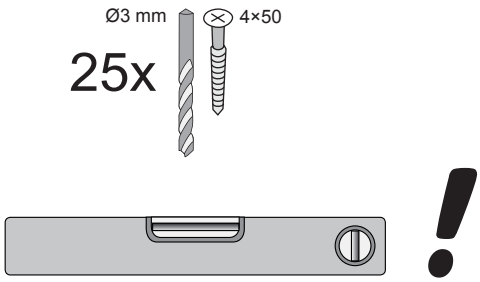

08

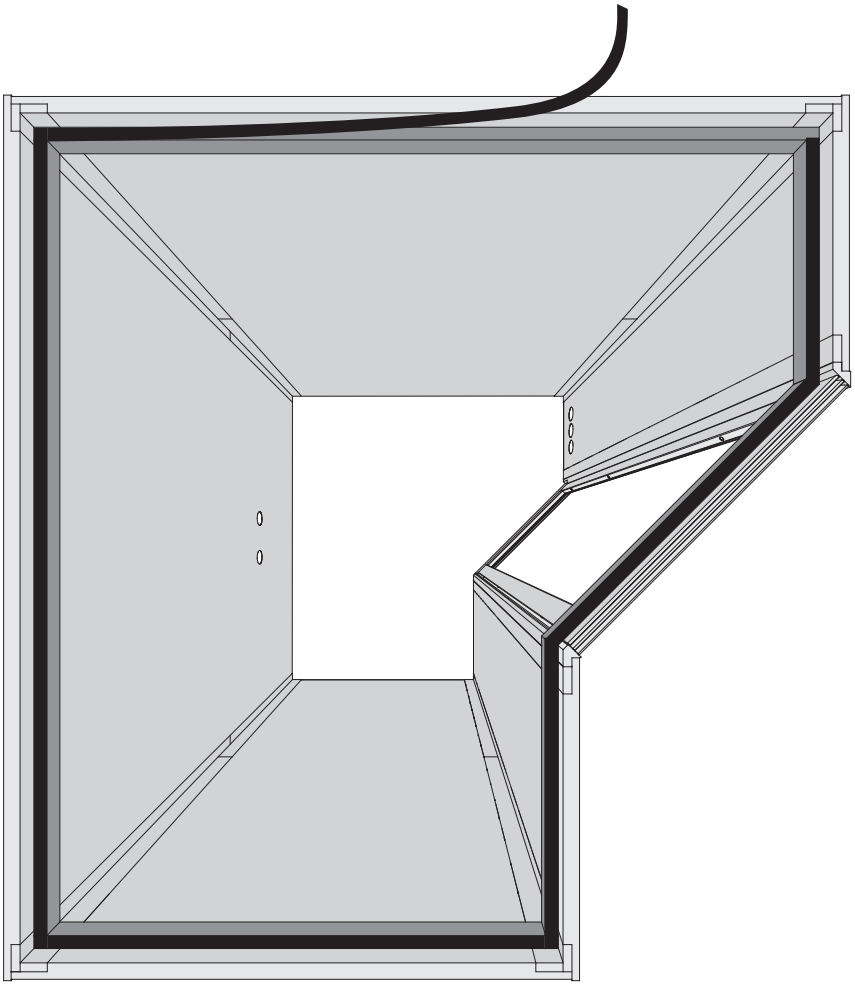

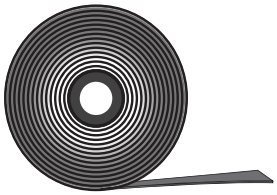

Ansicht oben
View above
Voir ci-dessus
Bekijk hierboven
Ver arriba
Visualizza sopra
Zobrazit výše

09

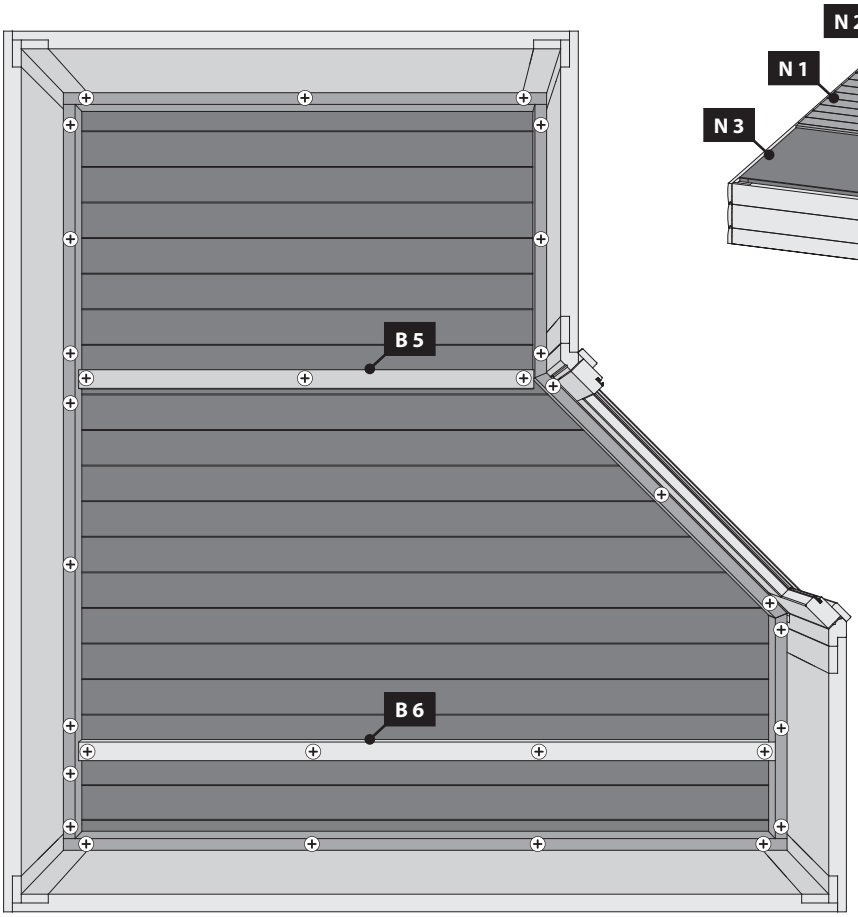

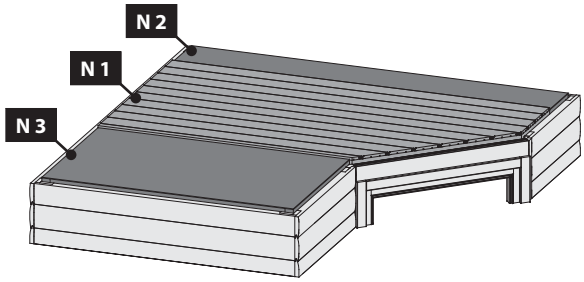

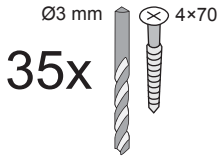

Ansicht unten
View below
Voir ci-dessous
Bekijk hieronder
Ver debajo
Visualizza sotto
Zobrazit níže

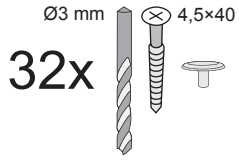
Ø3 mm
4,5×40
32x

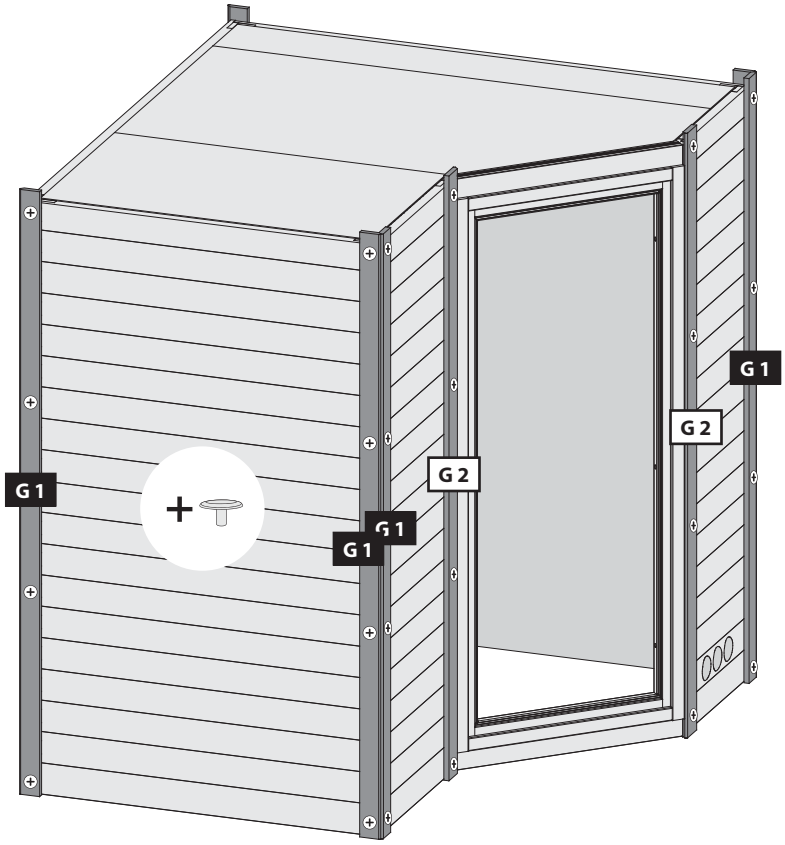
G 1
G 2
G 2
G 1
G 1
G 1

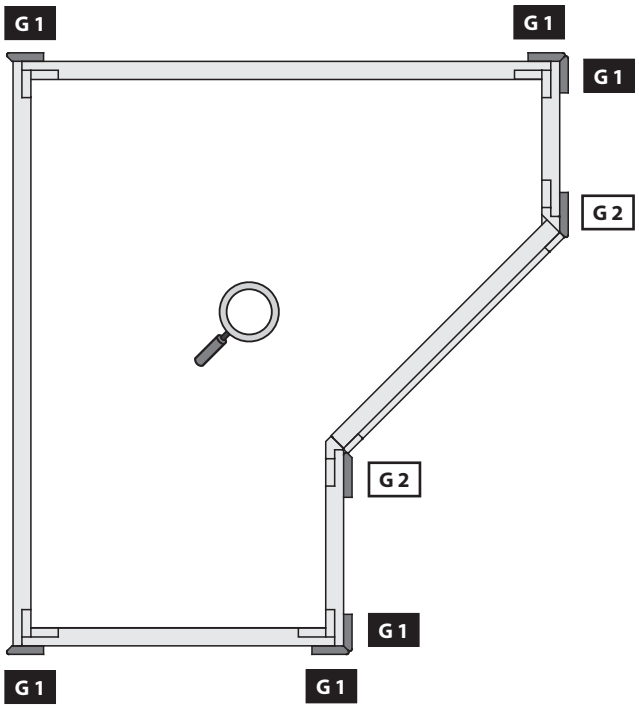
G 1
G 1
G 1
G 2
G 2
G 1
G 1
G 1

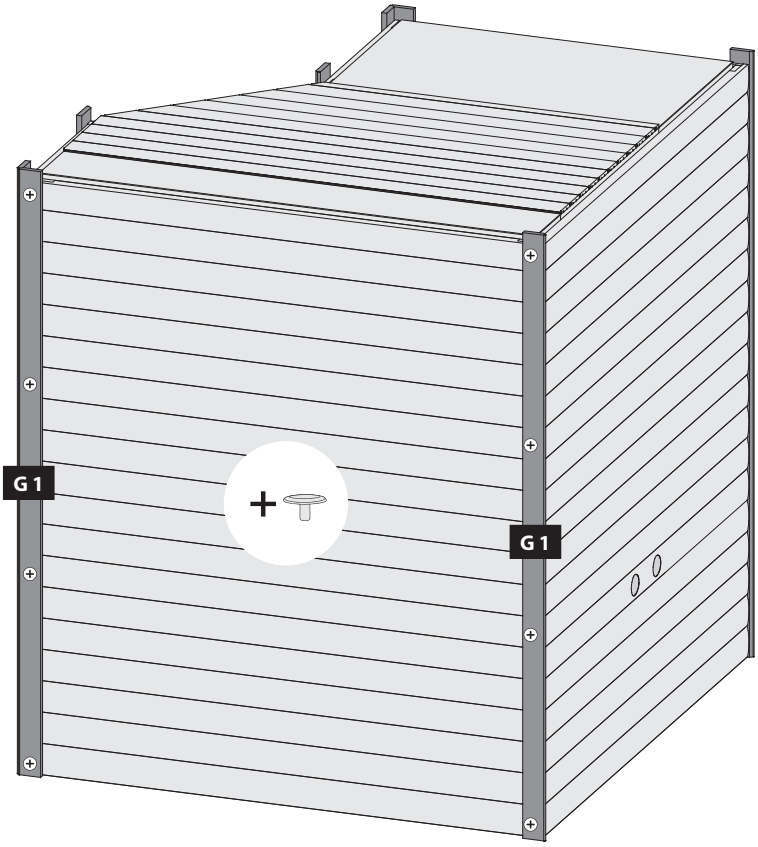
G 1
G 1

11

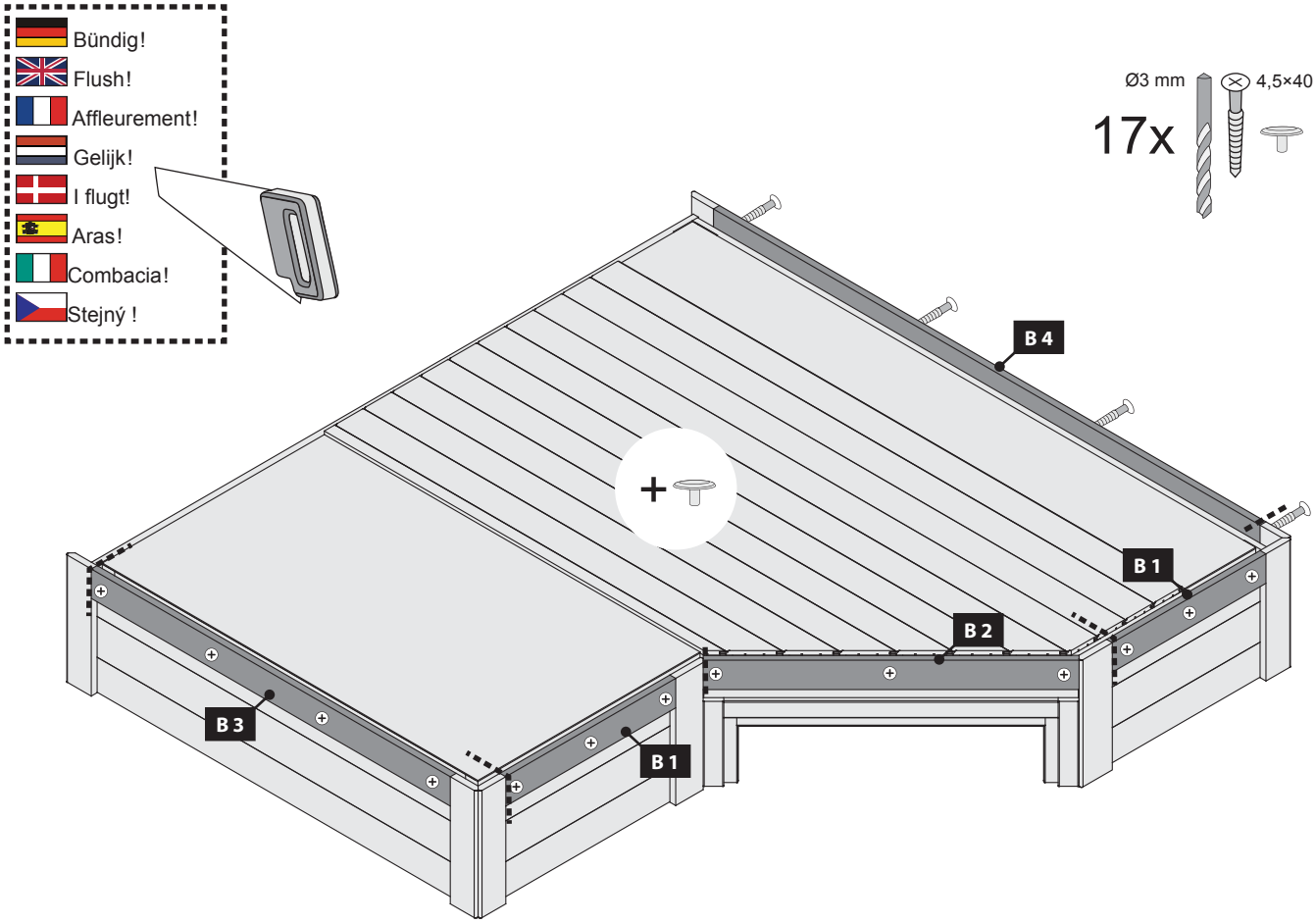
Bündig!
Flush!
Affleurement!
Gelijk!
I flugt!
Aras!
Combacia!
Stejný !
Ø3 mm
4,5×40
17x
B 4
B 1
B 2
B 3
B 1

12

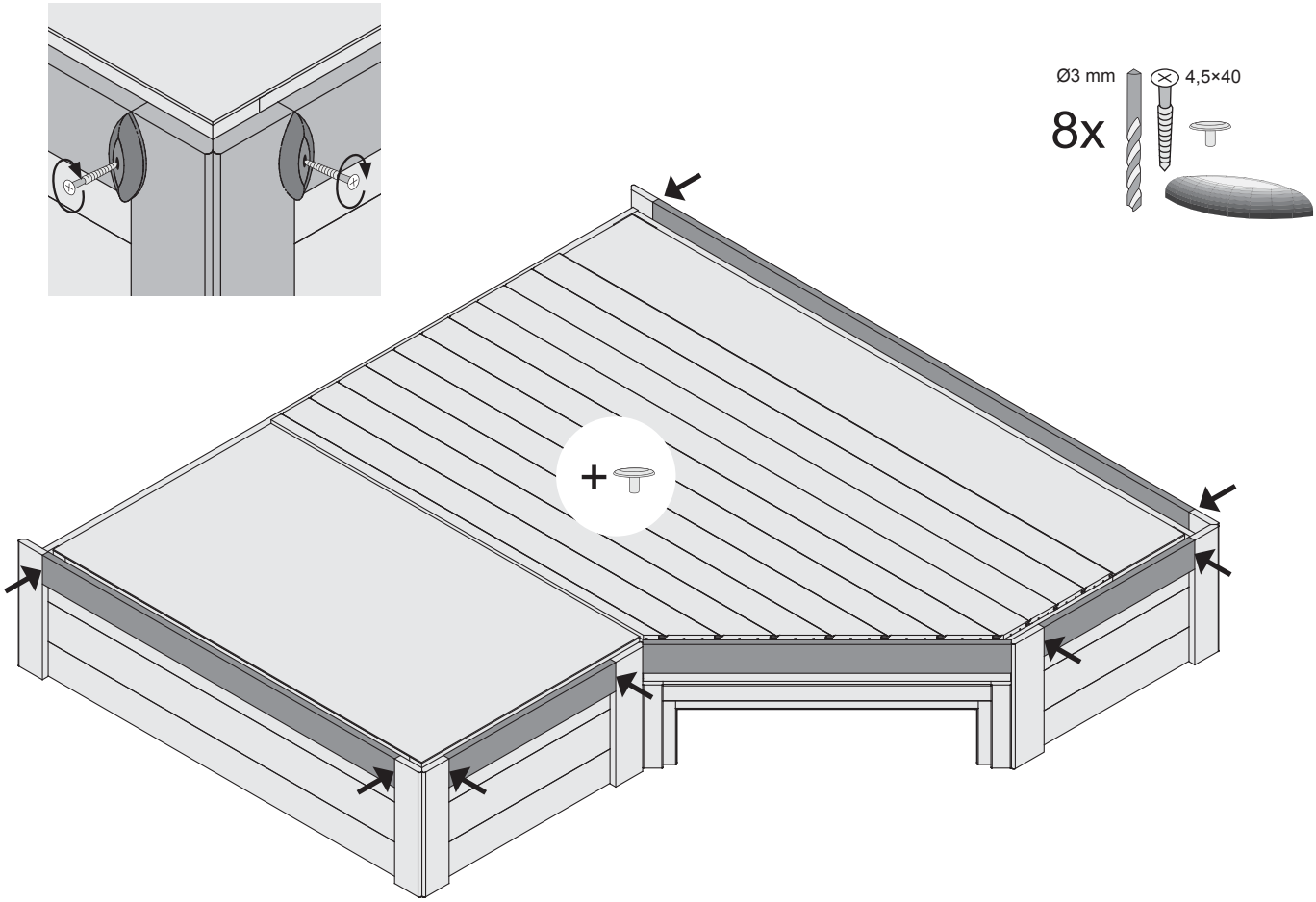
Ø3 mm
4,5×40
8x

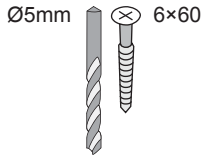

Ansicht innen
View Inside
Voir à l'intérieur
Bekijk binnen
Ver dentro
Visualizza dentro
Zobrazit uvnitř

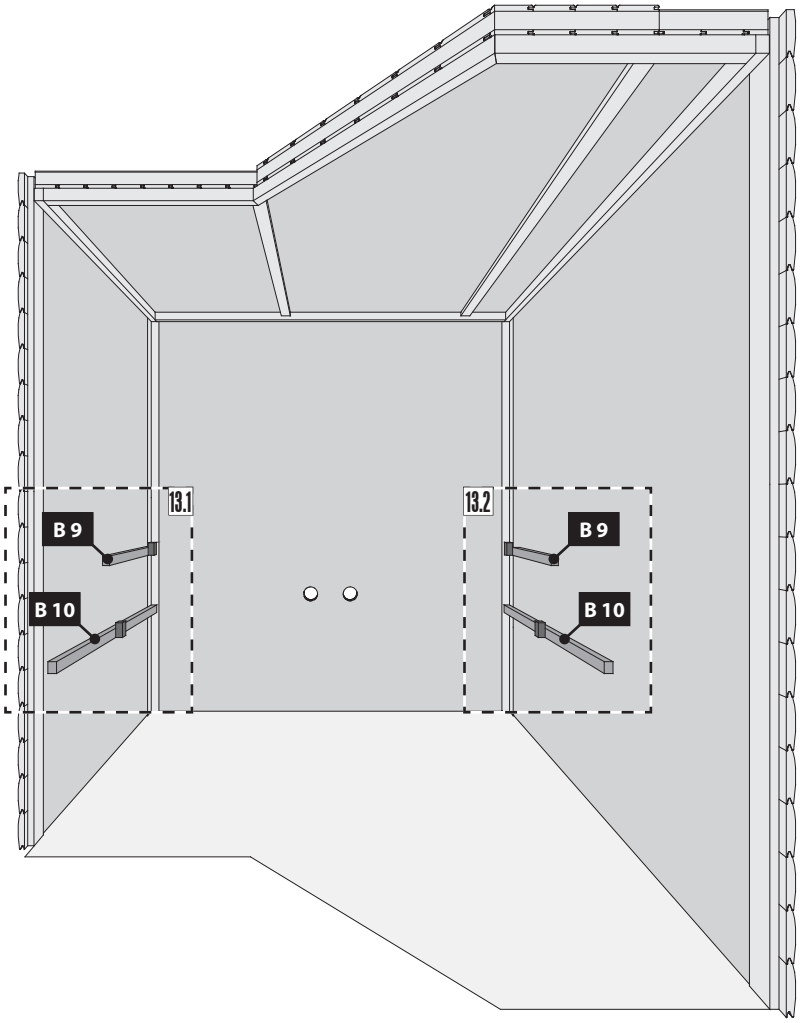

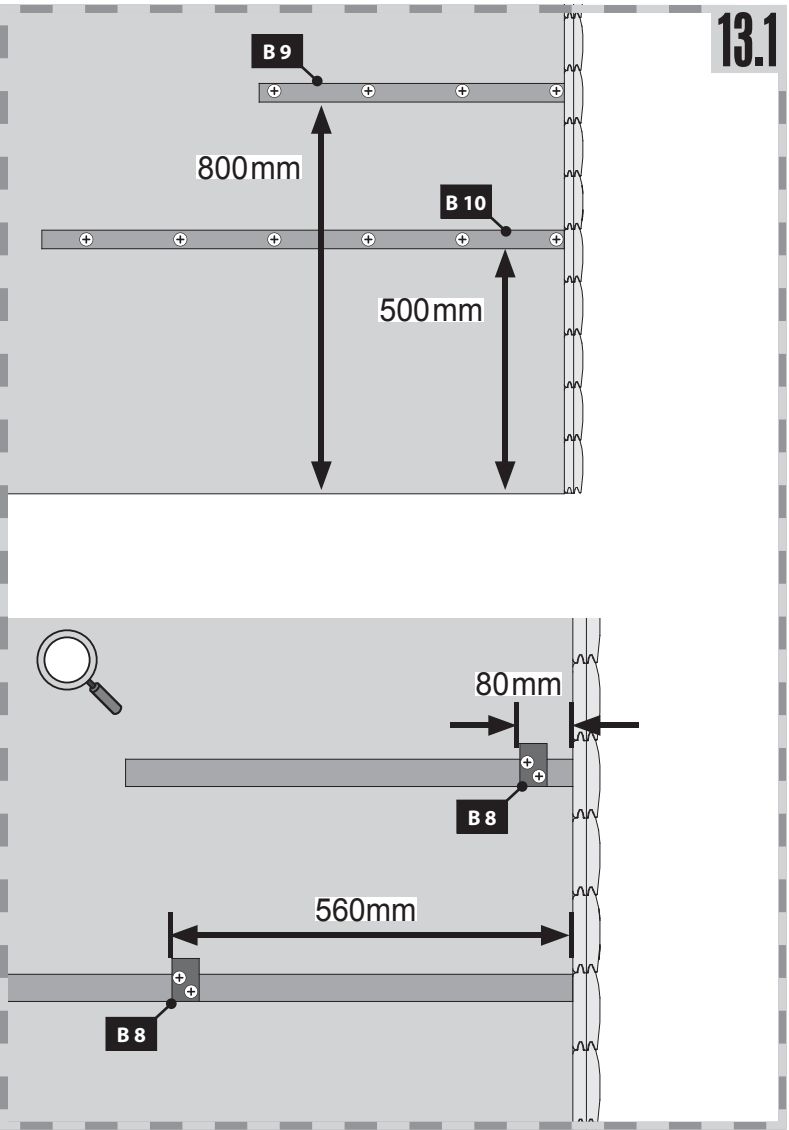

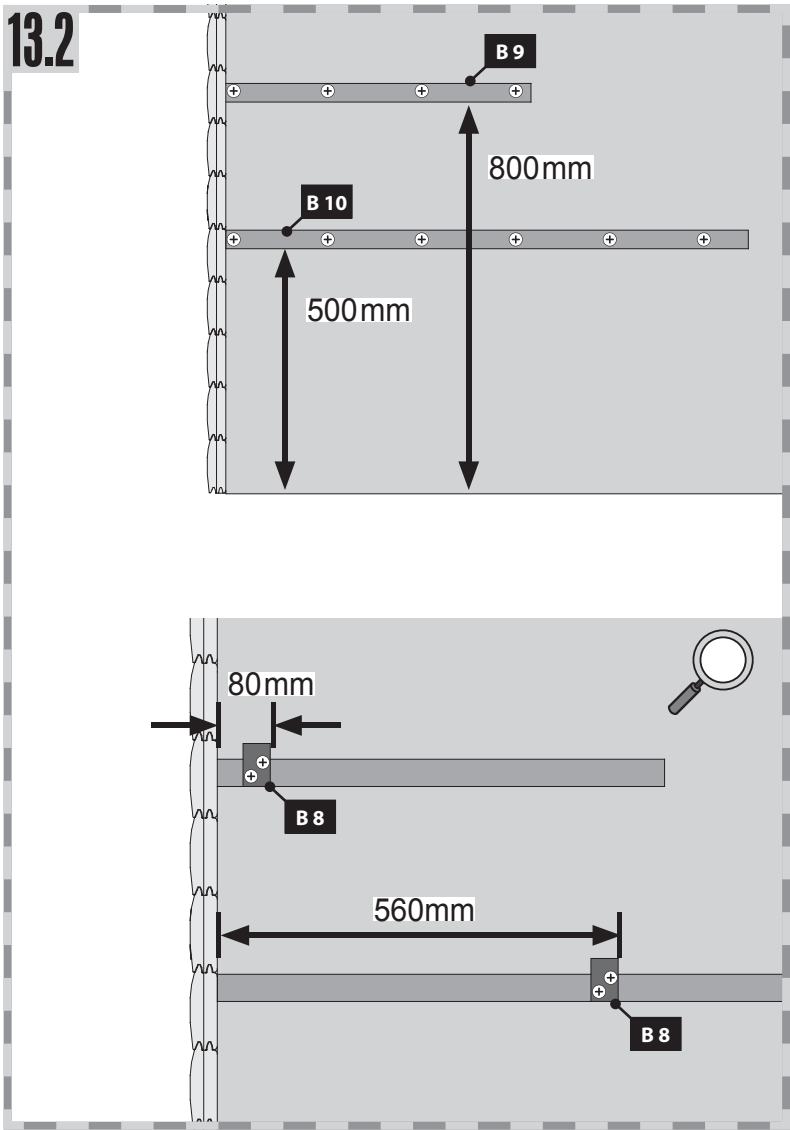

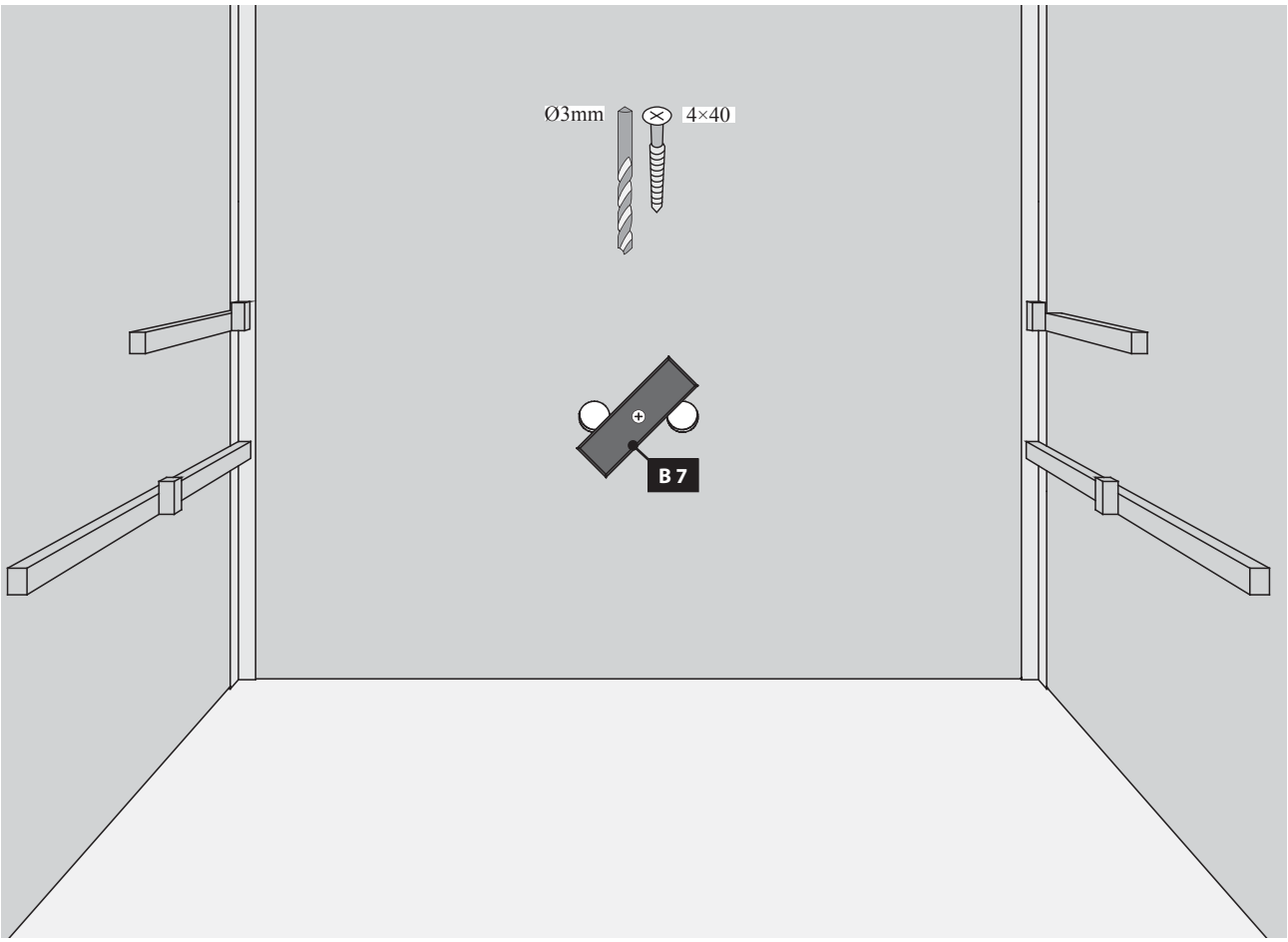

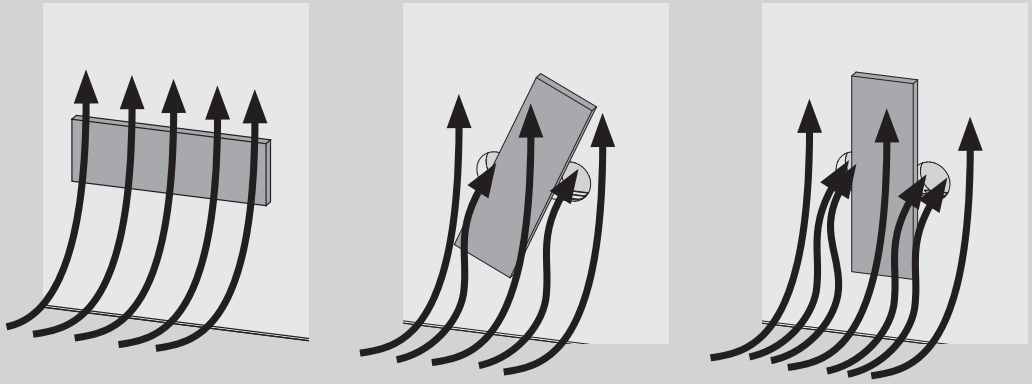

Hier ist die Funktionsweise des Brettes abgebildet. Regeln Sie damit die Abluft nach Ihren eigenen Wünschen.

This figure shows the functional principle of the board. Regulate the exhaust air according to your own wishes.

Hier is de werking van het plankje afgebeeld. Regel daarmee de luchtafvoer naar eigen wens.

Ceci représente le mode de fonctionnement de la planche. Avec elle, régulez l'écoulement de l'air selon vos désirs.

Aquí está representada la forma de funcionamiento de la tabla. Regule con ello el aire de salida según sus propios deseos.

Viene illustrato il principio di funzionamento della tavoletta di regolazione della ventilazione. Con essa si può regolare a piacere la ventilazione.

Zde je zobrazená funkce desky. Regulujte s ní odsávací vzduch dle Vašeho přání.

15

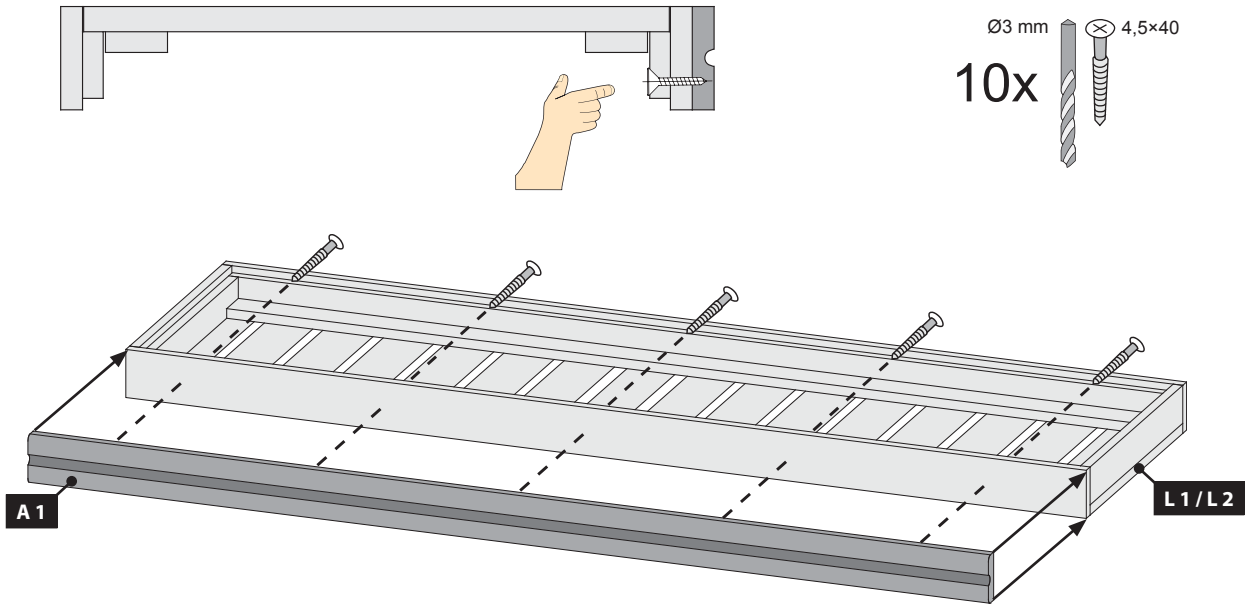

16

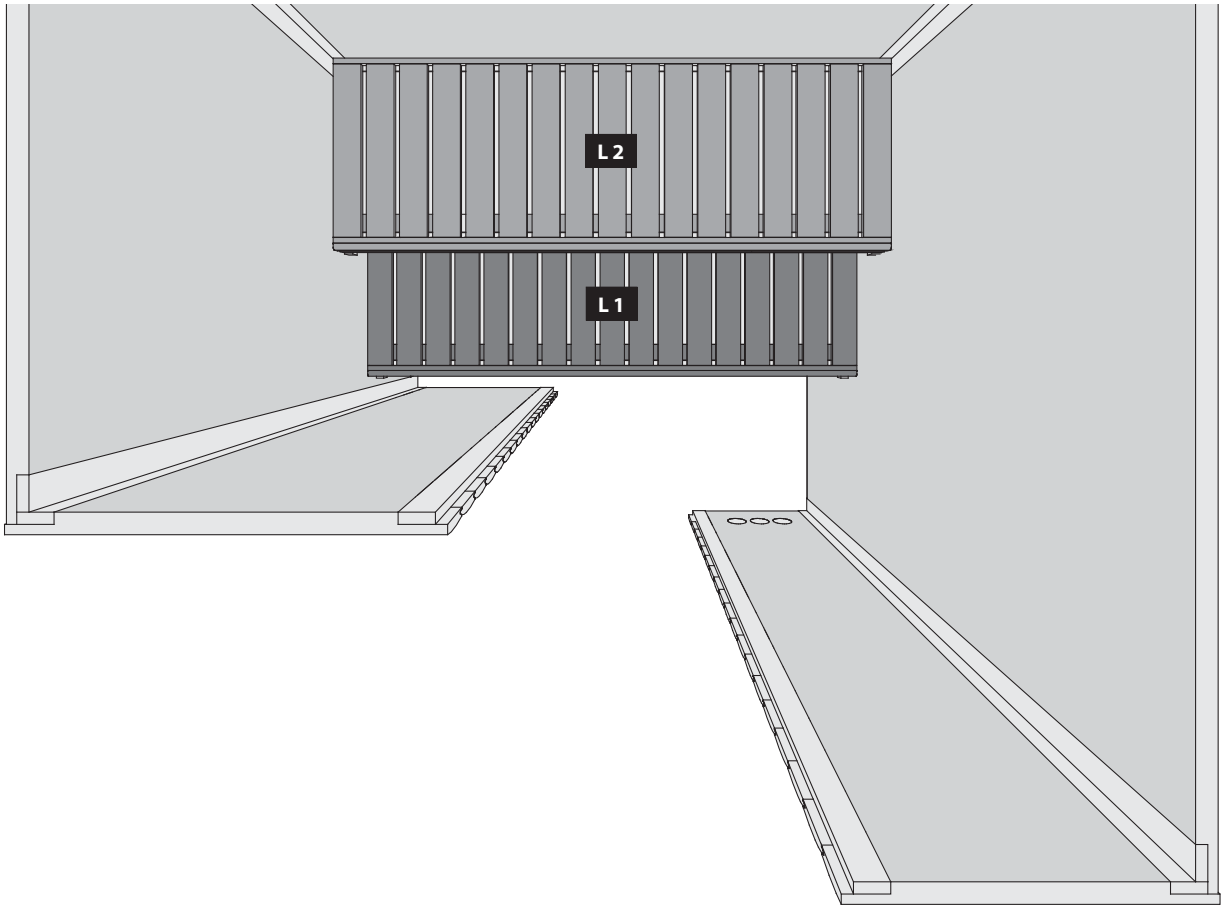

17

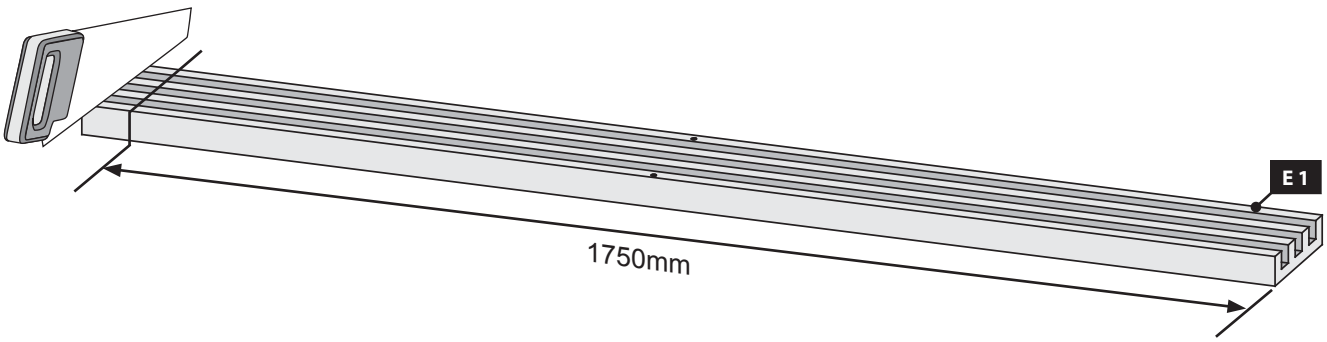

18

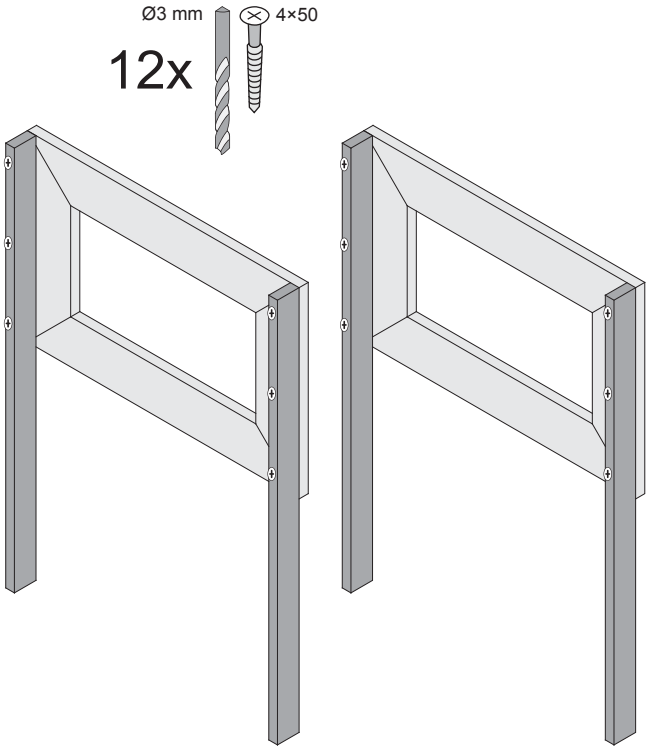

19

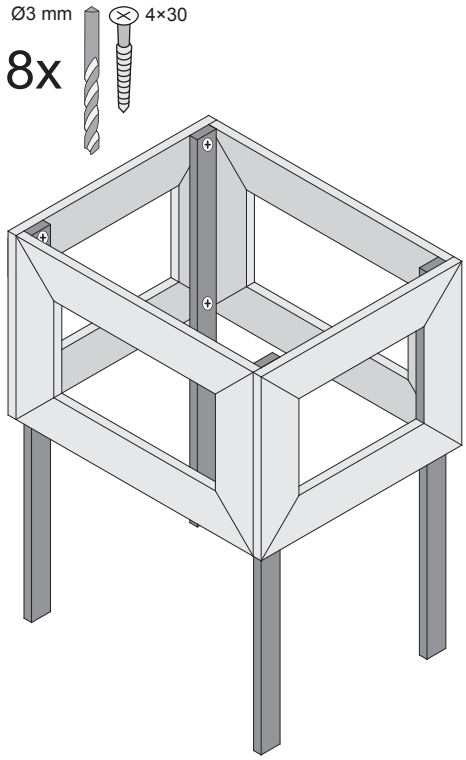

20

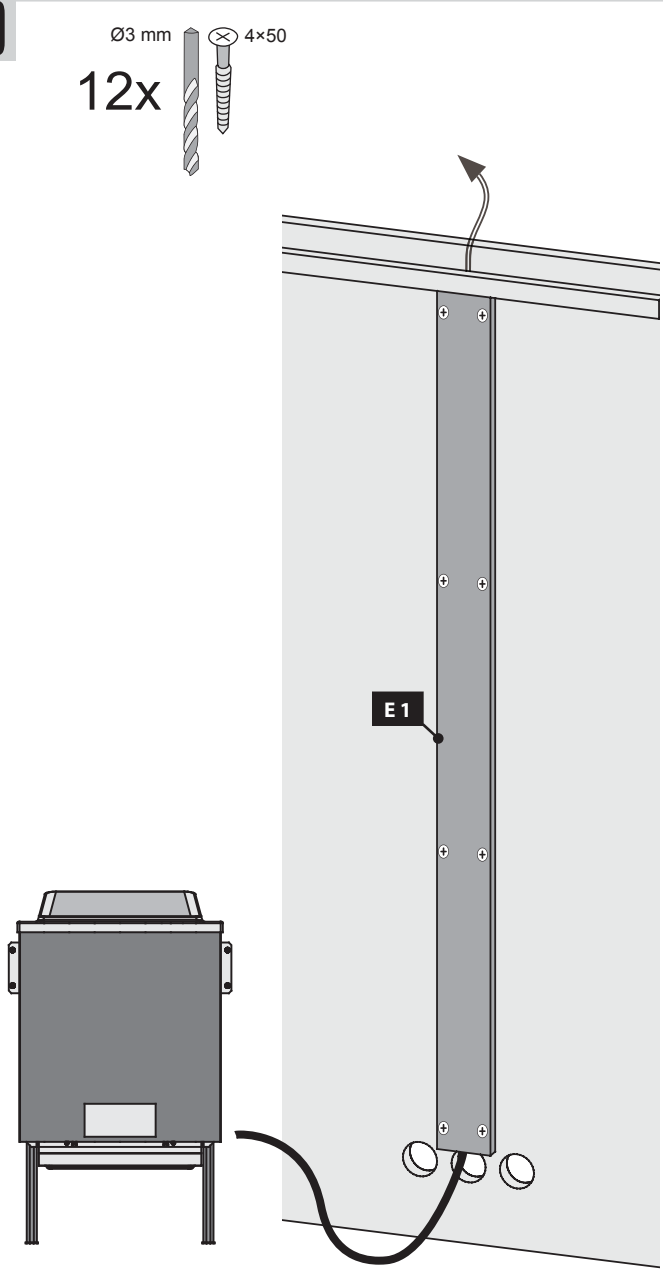

21

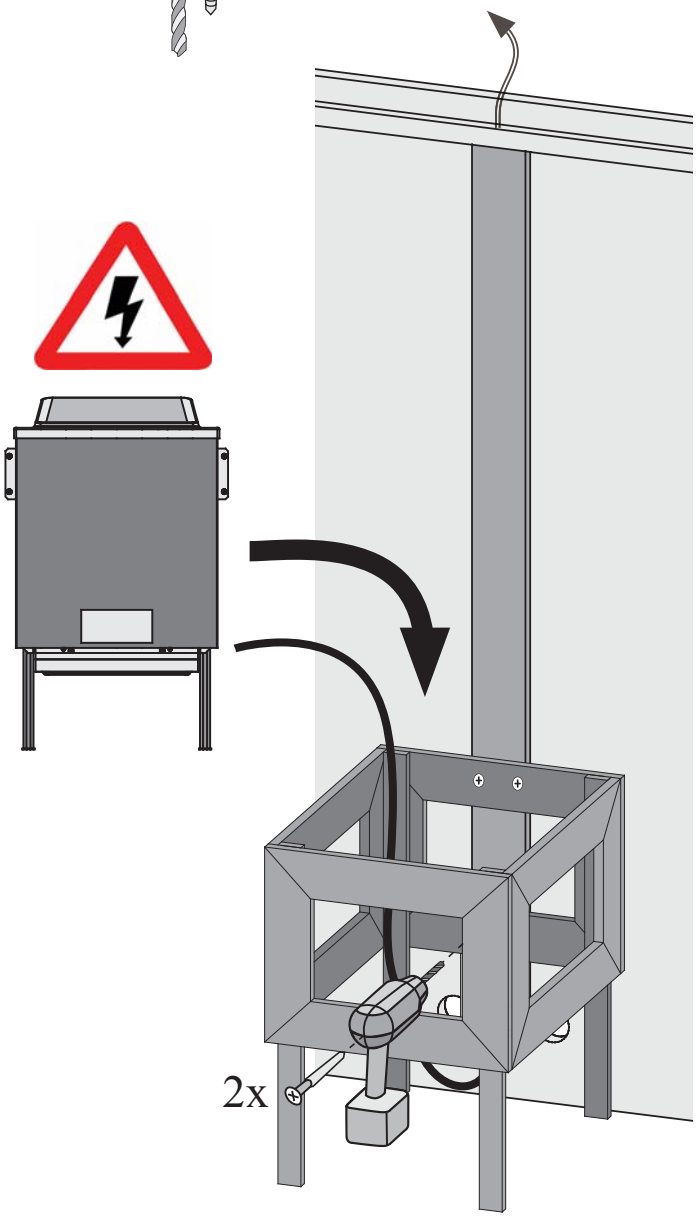

Ofenbefestigung
oven vaststelling
oven fixing
fixation four
fijación horno
fissaggio forno
upevňovací trouba

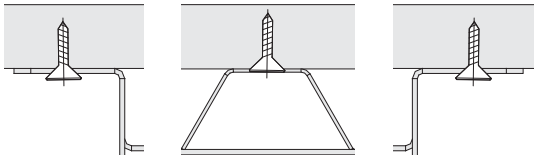

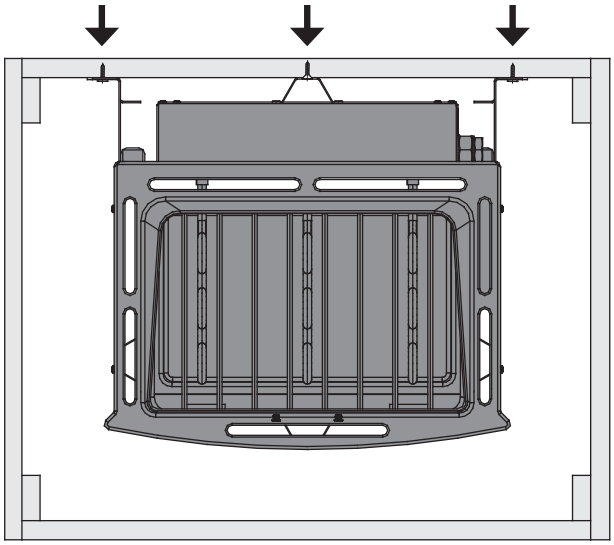

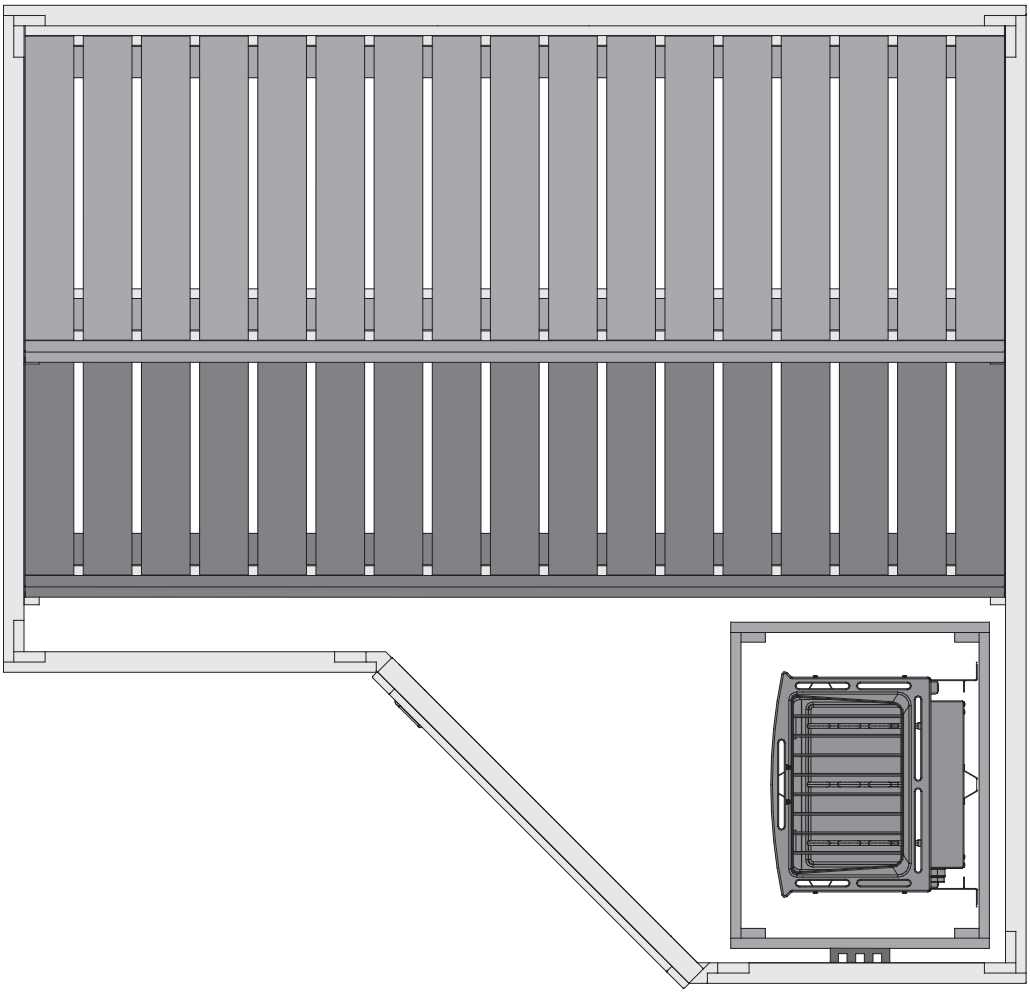

04 — 08

STOP

Einbau Glastür
Installation of glass door
Montage porte en verre
Montage van de glazen deur
Montaje de la puerta de cristal
Installazione portello di vetro
Namestitev steklena vrata

STOP